BOONS

food & industrial supplies

HANDLEIDING · NL

HS2

Hygiënestation

Inhoud

EG-CONFORMITEITSVERKLARING 3

01. Inleiding 4

Copyright BOONS FIS 4

Algemeen 4

Aansprakelijkheid 4

Garantie 4

Veiligheid 4

Algemeen 4

02. Gebruik 5

Algemeen 5

Opslag 5

Veilig gebruik 5

Beschikbare functies op HS2 hygiënestations 5

A. Handen desinfecteren 5

B. Zolen reinigen 5

C. Doorgangscontrole (optie) 6

03. Installatie 6

Aansluiting op het waterleidingnet 6

Aansluiting op de afvoer / riolering 6

Aansluiting op het elektriciteitsnet 6

Desinfectie- en reinigingsmiddelen 6

Desinfecteer- of reinigingsmiddel voor handen 6

Desinfecteer- of reinigingsmiddel voor schoeisel 6

Ingebruikname 6

Draaikruis installatie 7

Draaikruis doorgangregeling 7

Zolenreiniger installatie 8

Aansluiting water 8

Aansluiting elektriciteitsnet 8

Aansluiting detergent 8

Afvoer 8

04. Extra functies	**8**
Registratiesysteem (bediening service display)	8
Brand beveiligingscontact	8
Toegangscontrole	8
05. Uitschakelen	**8**
06. Reiniging en onderhoud	**9**
Reiniging	9
Onderhoud algemeen	9
Onderhoud draaikruis	9
Periodiek technisch onderhoud door service personeel	10
07. Storingen	**10**
Storingstabel draaikruis	10
Storingstabel HS2	12
08. Technische gegevens	**13**
Technische fiche	13
Typeplaat	13
09. Elektrische schema's	**14**
10. Technische tekeningen	**49**
Technische tekeningen	49
Exploded views	54
Onderdelenlijst (Exploded views)	59
Onderdelenlijst draaikruis	60
Aan te raden onderdelen (op stock te nemen)	60

naar INDEX

Gefeliciteerd met uw aankoop!

BOONS FIS feliciteert u met de aankoop van het HS2 hygiënestation 'by BOONS FIS'.

Het is belangrijk dat de operationele medewerkers deze gebruiksaanwijzing lezen voordat het toestel in gebruik wordt genomen. BOONS FIS wenst u dan ook veel plezier en efficiëntie met de aangekochte apparatuur.

Legende - Symbolen in dit document

Lees de gebruiksaanwijzing

Belangrijke nota

Waarschuwing

naar INDEX

EG-CONFORMITEITSVERKLARING

Fabrikant BOONS FIS nv
Nijverheidstraat 1
9810 Nazareth (België)

BOONS FIS verklaart geheel onder eigen verantwoordelijkheid dat de producten HS2 en HS2, waarop deze verklaring betrekking heeft, in overeenstemming zijn met de richtlijnen van de EG lidstaten betreffende volgende richtlijnen:

Machinerichtlijnen: **2006/42/EC - EN60204-1**

Simon Boons
Zaakvoerder BOONS FIS nv/bv

01. Inleiding

Copyright BOONS FIS

Niets uit deze handleiding mag verveelvoudigd en/of openbaar gemaakt worden, op welke wijze dan ook, zonder voorafgaande schriftelijke toestemming van BOONS FIS. Dit geldt ook voor de bijhorende afbeeldingen, tekeningen en schema's. BOONS FIS behoudt zich het recht om onderdelen te wijzigen op elk gewenst moment, zonder voorafgaande of directe kennisgeving aan de afnemer. De inhoud van deze uitgave kan eveneens gewijzigd worden zonder voorafgaande waarschuwing.

Voor informatie betreffende afstellingen, onderhoudswerkzaamheden of reparaties waar in deze uitgave niet naar verwezen wordt, wordt u verzocht contact op te nemen met uw leverancier. Deze uitgave is met alle mogelijke zorg samengesteld. BOONS FIS neemt geen verantwoording op voor eventuele fouten in deze uitgave of voor de gevolgen ervan.

Recent gewijzigde versie: 2023.

Algemeen

In deze handleiding en op onze toestellen worden enkele zones met aandachtssymbolen benadrukt. Deze aandachtssymbolen wijzen op een mogelijk gevaar of aandachtspunt. Het negeren van deze aanwijzingen kan leiden tot lichamelijke verwondingen, schade aan de machine of bedrijfsschade.

Voor u het toestel in gebruik neemt, dient u de bedieningshandleiding aandachtig door te nemen.

Het niet (of niet precies) opvolgen van de instructies kan leiden tot ernstig persoonlijk letsel, dodelijk ongeval, zware schade aan de machine of bedrijfsschade.

U wordt verzocht om deze handleiding te bewaren op een plaats waar deze steeds beschikbaar is. Deze moet steeds worden voorgelegd aan de verantwoordelijke voor het product. De handleiding is terug te vinden op de website van BOONS FIS via het scannen van de QR-code op het toestel. Neem eveneens contact op met BOONS FIS indien er twijfel zou ontstaan met betrekking tot de inhoud van deze handleiding.

Aansprakelijkheid

BOONS FIS kan als fabrikant niet aansprakelijk worden gesteld voor persoonlijk letsel, schade aan eigendommen van derden, bedrijfsschade, productieverlies, kapitaalverlies, verlies van goederen en dergelijke die ontstaan zijn door gebrekkige of te late levering van een verkocht artikel, ongeacht de oorzaak hiervan.

Iedere gebruiker moet handelen en de satelliet gebruiken op een verantwoorde manier. BOONS FIS wordt niet verantwoordelijk gehouden voor schade als gevolg van het incorrect gebruik van het toestel. Het is daarom belangrijk dat deze handleiding te allen tijde beschikbaar is voor de betrokken personen.

Het systeem op een correcte en verantwoorde manier gebruiken houdt in dat: de instructies, voorschriften en aanbevelingen omtrent het systeem nageleefd worden; de gespecificeerde inspectie- en onderhoudsintervallen in acht genomen worden; het systeem correct onderhouden wordt en dat de gespecificeerde omgevings- en gebruiksvoorwaarden nagekomen worden. Het correct gebruik omvat ook de inachtneming van alle informatie die vermeld staat in deze handleiding.

Garantie

De garantie omvat de algemene onderdelen die aantoonbaar defect gegaan zijn als gevolg van materiaalfouten, fabricagefouten en/of gebrekkige arbeidsprestatie. De garantietermijn gaat in op de factuurdatum en geldt gedurende 12 maanden.

Voor een aanvraag tot garantie dient u zich onmiddellijk tot uw leverancier te wenden. Een garantieaanvraag die te laat wordt ingediend, wordt niet meer in behandeling genomen.

De garantie dekt vervanging of herstelling van de defecte onderdelen. De verzendkosten, kilometervergoeding en arbeids-uren zijn voor rekening van de klant. De vervangen defecte onderdelen worden eigendom van BOONS FIS.

Indirect ontstane schade, normale slijtage, beschadigingen ontstaan door nalatigheid of ondeskundig gebruik, schade door bevriezing en schade die te laat gemeld wordt, vallen niet onder de garantie. Ook schade opgelopen bij laden, lossen, transport en kosten van reparatie door derden vallen niet onder de garantie.

De garantie vervalt bij wijzigingen, reparaties en ingebruikstelling van een niet door BOONS FIS erkend installateur. Gelieve contact op te nemen met de firma BOONS FIS voor een confirmatie van het al dan niet erkend statuut van uw leverancier, indien dit niet BOONS FIS betreft.

Veiligheid

Algemeen

Het BOONS FIS hygiënestation HS2 is een toestel voor handdesinfectie en zolenreiniging. Het ontwerp van het hygiënestation voldoet aan de algemeen aanvaarde technische voorschriften en bepalingen betreffende de werkomgeving en ongevallenpreventie. Desondanks kunnen er risico's optreden tijdens het gebruik. Het toestel moet daarom in uitstekende technische staat zijn alvorens het te gebruiken. Met name storingen en onregelmatigheden die van invloed kunnen zijn op de veiligheid moeten onmiddellijk worden verholpen.

De HS2 mag uitsluitend worden gebruikt door personen die in de bediening ervan zijn geïnstrueerd en uitdrukkelijk met de bediening ervan belast zijn. Een volledige kennis van deze handleiding is daarom vereist. De machine is niet geschikt voor gebruik door kinderen. Als de machine door andere personen gebruikt wordt, dient de eigenaar de gebruiker op de hoogte te stellen van de veiligheidsvoorschriften. Naast de gebruiksaanwijzing en de in het land waar de machine wordt gebruikt geldende, bindende regelgeving inzake ongevallenpreventie, dienen ook de erkende vaktechnische regels voor veilig en oordeelkundig werk in acht te worden genomen. De HS2 mag uitsluitend gebruikt worden in overeenstemming met zijn doel. Elke werkwijze die gevaarlijk kan zijn voor de veiligheid dient te worden nagelaten. Om de veiligheid van het toestel te waarborgen is het aan te raden om alleen door BOONS FIS goedgekeurde onderdelen te gebruiken.

naar INDEX

02. Gebruik

Voor de veiligheid tijdens de installatie en bij later gebruik is het belangrijk dat de instructies omtrent de installatie, het gebruik, het onderhoud en de verwijdering nauwgezet gevolgd worden.

De hygiënestations kunnen alleen geïnstalleerd worden door gekwalificeerde en bevoegde personen met inachtneming van de geldende regels

De hygiënestations moeten opgesteld worden in een overloopruimte met een temperatuur tussen 4°C en 40°C, voorzien van een slipvrije vloer en zonder roestende voorwerpen.

Algemeen

De HS2 is een hygiënestation met chemiepomp en is verbonden met de waterleiding. Voor de installatie van het toestel, moet elk wezenlijk onderdeel gecontroleerd worden op beschadiging.

BOONS FIS hygiënestations van het type HS2 zorgen voor handhaving van de hygiëne in productieomgeving en sociale omgevingen in industrieën met een hoge hygiënestandaard.

Deze producten zijn ontworpen voor reiniging en desinfectie van schoenen, laarzen en handen. Alle onderdelen zijn vervaardigd uit roestvast staal “AISI 304”, sommige machine onderdelen (zoals elektrische systemen) zijn gemaakt van andere materialen.

De HS2-serie is een gecombineerd hygiënestation en dient verplicht gepasseerd te worden alvorens men de productieomgeving kan betreden of verlaten. Als de persoon het station betreedt moet aan alle vooraf gestelde voorwaarden voldaan zijn om de tourniquet te kunnen passeren. Deze voorwaarden verschillen afhankelijk van het gekozen type. Nadat de handen gedesinfecteerd zijn wordt het draaikruis vrijgegeven en kan men doorlopen zodat de borstels de zolen reinigen.

De HS2-units kunnen optioneel voorzien worden van een registratiesysteem mits aanpassing. Dit systeem registreert elke persoon die in welke richting dan ook door de sluis komt. Dit maakt een perfecte controle en traceerbaarheid van uw hygiënestandaard in uw bedrijf mogelijk. Dit registratiesysteem kan ook gekoppeld worden aan uw PC of netwerk.

Opslag

Het hygiënestation mag niet worden blootgesteld aan vorst, tenzij het ontdaan is van water (vorst beschermd). Zelfs kortstondige periodes van blootstelling aan vorst kan schade aan het hygiënestation veroorzaken. Bewaar het toestel in een vorstvrije ruimte.

Veilig gebruik

BOONS FIS heeft alles in het werk gesteld om u te informeren omtrent de mogelijke gevaren die kunnen ontstaan bij het gebruik van dit toestel. Het is belangrijk dat u ten alle tijde aandacht besteed aan de gegeven instructies en dat u de persoon bent die verantwoordelijk is voor hetzij de opleiding of het gebruik van deze machine. De koper/gebruiker is verplicht om, conform de verstrekte instructies, zijn personeel te trainen in hoe deze machine te gebruiken, te reinigen en te onderhouden.

- Het Hygiënestation HS2 is gemaakt voor het reinigen en desinfecteren van handen en zolen.
- Ieder persoon die met deze machine werkt dient vertrouwd te zijn met alle waarschuwingen en veiligheidinstructies in deze handleiding en dient deze, zoals ook andere aanwijzingen op het gebied van veiligheid op het werk, op te volgen.
- Installatie en reparatie kan en mag alleen geschieden door deskundige personen.
- Installatie van de machine is alleen toegestaan indien de technische gegevens (elektriciteit en afvoer) corresponderen met de gegevens zoals vermeld op het typeplaatje.
- Ter voorkoming van overbelasting van het elektrisch systeem moeten alle fases gelijk worden aangesloten.
- Bij storingen of in noodgevallen dient u de machine uit te schakelen met de noodstop veiligheidsschakelaar.
- Resterende verpakking (folie, karton, spijkers, ...) moeten buiten het bereik van kinderen blijven.
- Als er iets ontbreekt of beschadigd is mag de machine niet geïnstalleerd worden en dient u onmiddellijk BOONS FIS in kennis te stellen.
- Schakel de machine alleen in als de borstels en de roosters geplaatst zijn. Ter voorkoming van brandwonden, nooit je handen in de reservoirs voor het reiniging- of desinfectiemiddel steken.
- Steek nooit lichaamsdelen tussen de borstels als de machine draait. Hierdoor kan je brandwonden oplopen of op een andere manier gewond raken.
- Let op dat er geen voorwerpen, zoals o.a. schoenveters, tussen de borstels komen.
- Bescherm uw ogen tegen het opspatten van water en desinfectiemiddel.
- Het monteren en aansluiten van extra apparaten op deze machine is, zonder voorafgaande schriftelijke toestemming van BOONS FIS, niet toegestaan.
- Besteed aandacht aan periodiek onderhoud.

Beschikbare functies op HS2 hygiënestations

A. Handen desinfecteren

De desinfecteer automaat wordt geactiveerd zodra de handen in de daarvoor bestemde opening worden gestoken (licht rood op). Desinfecteren wordt gekoppeld aan de tourniquet om te voorkomen dat men door kan lopen zonder gedesinfecteerde handen.

B. Zolen reinigen

Wanneer men de productieruimte verlaat moet iedereen over de roterende borstels lopen en daardoor wordt het schoeisel gereinigd. De borstels draaien vanaf het moment dat het draaikruis wordt geactiveerd. De draaitijd van de borstel kan ingesteld worden (zie gebruikershandleiding).

naar INDEX

C. Doorgangscontrole (optie)

Het draaikruis is voorzien om te voorkomen dat personen doorlopen zonder dat er voldaan is aan de voorgeschreven handelingen. Uitvoeringen tourniquet:

- **Toegang met vrije retour**
  Gecontroleerde toegang tot de cleanrooms en vrije retour langs dezelfde weg
- **Toegang elektronisch gecontroleerd met geblokkeerde retour**
  De persoon krijgt alleen via deze weg toegang tot de ruimte
- **Toegang en retour elektronisch gecontroleerd**

03. Installatie

Aansluiting op het waterleidingnet

De machine heeft een R¾" wateraansluiting. Zowel koud als warm water kan gebruikt worden, maar niet hoger dan 43°C. Indien nodig kunt u een thermosstatische mengkraan gebruiken. De druk van het water moet tussen 2,5 en 6 bar zijn.

- Het loodgieterwerk is voor rekening van de klant. Voor de machine moet een werkafsluiter en een vuilfilter worden geplaatst (dit om te voorkomen dat er vaste delen die in het water zitten in de machine komen).
- R¾" aansluiting voor koud of warm water (max. 43°C om eiwit stolling te voorkomen); warm water wordt aanbevolen.
- Waterdruk tussen 2,5 en 6 bar (als de druk hoger is dient een drukreduceerventiel geplaatst te worden).
- Om EN1717 (Belgaqua - Kiwakeur) conform te zijn is en optionele kit beschikbaar met CA-klep, extra kraan, instructies en keuringssticker.

Aansluiting op de afvoer / riolering

Plaats de machine boven een vloerput die voorzien is van een geurafsluiter of verbind alle machineafvoeren door middel van een 50 mm pijp direct met de riolleiding of de afvalwaterbehandelinginstallatie. Een geurafsluiter is niet bij de levering inbegrepen.

U dient rekening te houden met de plaatselijke/landelijke regelgeving op het gebied van olie- en vetverwijdering.

Aansluiting op het elektriciteitsnet

De machine moet, door een elektriciteitskabel 5 x 1,5 mm², aangesloten worden op een 3F-400V+N-PE 50Hz elektriciteitsnet. De machine kan aangesloten worden door middel van:

- een directe aansluiting op het net (er dient dan wel een hoofdschakelaar voorzien te zijn die alle fasen uit- of inschakelt);
- een stekker aansluiting.

Als de machine elektrisch aangesloten is moet u wel de draairichting van de borstels controleren.

Desinfectie- en reinigingsmiddelen

Voor desinfecteren van handen en schoenen kunnen twee verschillende soorten desinfecteermiddel gebruikt worden.

Voor het reinigen kan een alkalisch, niet schuimend middel gebruikt worden dat eiwit en vet afbreekt. U kunt het best een producent van reinigingsmiddelen raadplegen om het voor u meest geschikte middel te kiezen. Respecteer ten alle tijden de bijbehorende veiligheidsvoorschriften. De machine mag niet blootgesteld worden aan sterke chemicaliën, in het bijzonder chloor en chloorhoudende producten.

Bij de keuze van uw desinfectiemiddel dient in acht te worden genomen dat dit de consistentie van water moet hebben (vloeibaar). Producten met andere consistenties (zoals bv. gel) mogen niet gebruikt worden.

Er zijn twee aanzuiginstallaties in de centrale zuil (achter de deur):

Desinfecteer- of reinigingsmiddel voor handen

De doseerpomp bevindt zich in de zuil. Doe het middel voor handdesinfectie of -reiniging in een recipiënt / bidon en plaats die in de zuil. Plaats de zuiglans met vlotterschakelaar in deze bidon voor handenwas.

Desinfecteer- of reinigingsmiddel voor schoeisel

Doe het middel voor schoeisel in een recipiënt / bidon en plaats die in de zuil. Plaats de dunste aanzuigslang met filter in deze bidon. De concentratie van de desinfecteeroplossing kan geregeld worden op het doseerventiel in combinatie met de waterafsluiter.

Ingebruikname

Verbinding- en installatiewerkzaamheden mogen alleen door gekwalificeerde en bevoegde personen uitgevoerd worden, met inachtneming van de geldende regels.

Voordat u de machine in gebruik neemt moet aan onderstaande stappen voldaan zijn:

- het metalen huis moet geaard zijn voordat u de machine aansluit;
- open de waterkraan;
- verbind de machine met het elektriciteitsnet;
- ontgrendel de noodstopschakelaar;
- controleer of de borstels de juiste draairichting hebben (als dit niet zo is moet 1 fase gewisseld worden door een vakbekwaam persoon);
- indien nodig verandert u de parameters met behulp van een optionele display.

naar INDEX

Draaikruis installatie

De rotorarm moet correct worden gemonteerd om loskomen en vallen tijdens het gebruik te voorkomen!

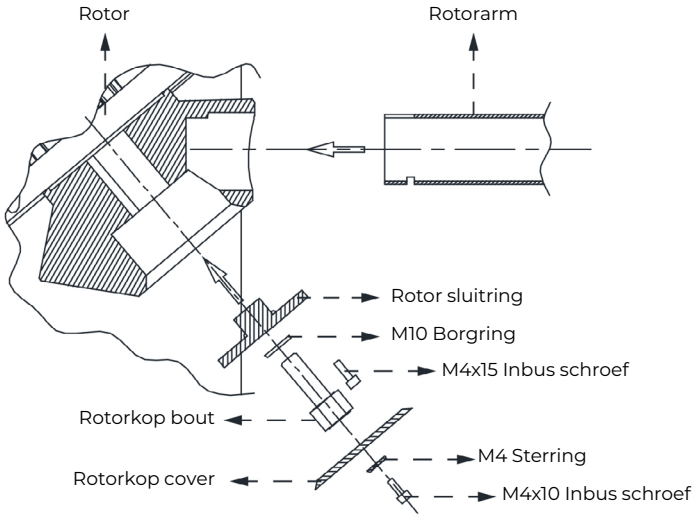

Correcte installatie

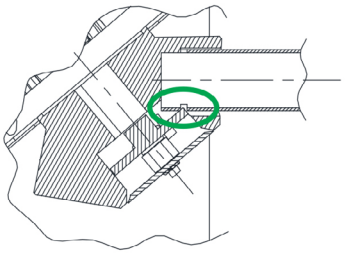

Foute installatie

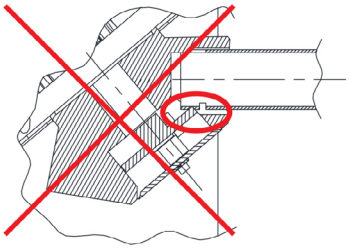

Rotor kop

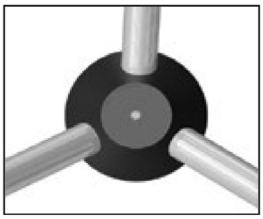

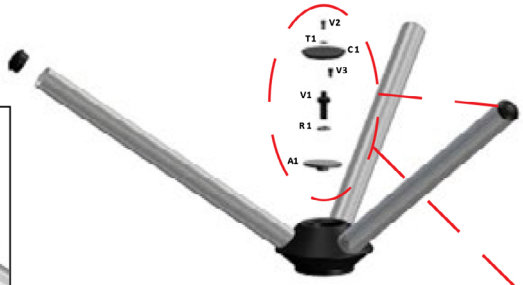

Correct

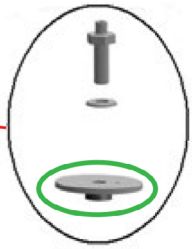

Fout

A1	R1	V1	V2	C1	T1	V3
Rotorkop bevestigingsring	M10 borgring	M10x30 bout	M4x15 schroef	Deksel	M4 sterring	M4x10 schroef
1	1	1	1	1	1	1

Draaikruis doorgangregeling

Switch nr.	Omschrijving
1	tijd instellen
2	tijd instellen
3	programma instellen
4	programma instellen

Tijd instellen		
Dipswitch		
Switch 1	Switch 2	Tijd
uit	uit	6 sec.
aan	uit	12 sec.
uit	aan	18 sec.
aan	aan	oneindig

naar INDEX

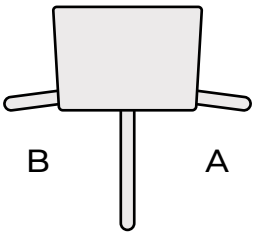

Doorgang richting	Toestand uitgang	DP-switches	Draad PLC	Brug naar GND
A-B (standaard)	Geblokkeerde uitgang	0010	Inh A	Inh B
A-B	Vrije uitgang	0010	Inh A	-
B-A	Geblokkeerde uitgang	0011	Inh B	Inh A
B-A	Vrije uitgang	0011	Inh B	-

naar INDEX

Zolenreiniger installatie

Aansluiting water

Aansluiting elektriciteitsnet

Aansluiting detergent

Afvoer

Voor de juiste locatie van deze aansluitingen en afvoer, zie pagina 50 t.e.m. 55 in deze handleiding.

04. Extra functies

Registratiesysteem (bediening service display)

Optioneel kan gekozen worden om het hygiënestation HS-1 te koppelen aan een registratiesysteem.

Brand beveiligingscontact

Er kan een brandbeveiligingscontact aangesloten worden om het draaikruis vrij te schakelen. (Zie pagina 25 in deze handleiding.) Standaard is hier een brug voorzien.

Toegangscontrole

Er kan een toegangscontrolecontact aangesloten worden om het draaikruis vrij te schakelen. (Zie pagina 23 in deze handleiding.)

05. Uitschakelen

De hygiënestations worden als volgt uitgeschakeld of buiten bedrijf gesteld:

- draai de watertoevoer dicht
- verbreek de aansluiting met het elektriciteitsnet
- verwijder de aanzuigleidingen uit de tanks met reiniging- of desinfecteermiddel en plaats deze slangen in een emmer met zuiver water
- reinig het borstelbad en de borstels
- reinig de machine

Als de machine voor een langere tijd buiten bedrijf gesteld wordt of u wilt hem verplaatsen, moet de machine door gekwalificeerd personeel buiten bedrijf gesteld worden. Houd rekening met de instructies die de fabrikant van de reiniging en desinfecteermiddelen opgeeft met betrekking tot het afvoeren van gebruikte chemicaliën.

06. Reiniging en onderhoud

Reiniging

De hygiënestations moeten dagelijks gereinigd worden. Daarom is deze machine dusdanig ontworpen dat u voor het reinigen en verwijderen van de borstels geen gereedschap nodig heeft.

Het met een hogedrukreiniger reinigen van de machine is verboden. Gebruik geen chloorhoudende middelen.

Procedure voor het reinigen van de machine:

- schakel de elektriciteit uit
- sluit de watertoevoer af
- til het rooster dat over de borstels zit op
- verwijder de borstel, trek ze uit de aandrijfas
- doe de borstels in een bad van 2% oplossing reinigingsmiddel en laat ze daar ongeveer 15 minuten in rusten en was ze daarna uit met zuiver water
- schakelaars, sensoren en bedieningsscherm mogen alleen met een zachte doek zonder het gebruik van reinigingsmiddel gereinigd worden
- zeep de hele machine, met uitzondering van de schakelaars, bedieningsscherm en sensoren, in met reinigingsmiddel en was de zeep binnen een kort tijdsbestek af, respecteer hierbij wel de instructies van de fabrikant van het reinigingsmiddel
- herhaal dit proces totdat alle vet en eiwit verwijderd zijn
- verwijder het vuil uit de nozzles voor de borstels
- ledig het bad
- zet de borstels op de juiste manier terug
- plaats het rooster terug
- open de watertoevoer
- schakel de elektriciteit weer in
- controleer of de machine goed werkt

Onderhoud algemeen

Controleer de machine regelmatig op beschadigingen of op beschadigde onderdelen.

Controleer regelmatig de lengte van de borstelharen. Deze moeten minimaal 1.5 cm boven de roestvast stalen draagarm uitsteken. Als dit niet zo is moeten de borstels vervangen worden. Gebruik enkel originele borstels ter voorkoming van schade aan de aandrijfmotor of andere componenten.

Onderhoud draaikruis

- Veeg de buitenkant van het tourniquet regelmatig schoon met een schone, vochtige en zachte doek om het stofvrij te houden.
- Inspecteer externe montageschroeven, panelen, armen enz. eenmaal per drie maanden of indien nodig om er zeker van te zijn dat er geen losse, versleten of beschadigde onderdelen zijn. Als er losse of beschadigde items zijn, neem dan contact op met uw erkende dealer of BOONS FIS.
- Controleer of de tourniquet stevig is bevestigd (geen losse of beschadigde verankering).
- Controleer of alle mechanische bewegingen soepel en stil zijn en geen ongewoon geluid of geratel produceren.
- Inspecteer elektrische kabels en aansluitingen op beschadigingen, waterverontreiniging, losse aansluitingen of slijtage. Contacteer uw erkende dealer of BOONS FIS als er een probleem wordt gedetecteerd.
- BOONS FIS gebruikt alleen gecertificeerd staal van de beste kwaliteit verkregen van gerenommeerde leveranciers voor maximale corrosieweerstand en kracht. Tijdens ons productieproces nemen we alle vereiste stappen om ervoor te zorgen dat de afgewerkte producten een uitstekende corrosieweerstand hebben. Afhankelijk van de omgevingsomstandigheden kunnen er vlekken optreden op sommige oppervlakken van de tourniquets bij buiteninstallaties als er geen regelmatige reiniging en onderhoud wordt uitgevoerd. Deze vlekken zijn geen echt roest, maar slechts een opeenhoping van deeltjes in de lucht die aan het oppervlak kleven (vliegroest). Dit soort vlekken op RVS (AISI 304) en oppervlakken van hoogwaardig staal kunnen worden verwijderd en voorkomen door het aanbevolen periodieke onderhoud (zie pag. 13).
- Het reinigen van de tourniquetoppervlakken met een schone, stof- en gruisvrije absorberende doek is in de meeste gevallen effectief. Gebruik nooit agressieve schuurmiddelen op gepolijste metalen oppervlakken. BOONS FIS heeft biedt speciaal ontwikkelde producten aan; de RVS Roestverwijderaar en de RVS Roest Verzorger.

Omschrijving	Inhoud	Artikelnummer
BOONS FIS RVS Roestverwijderaar	500 ml	354059
BOONS FIS RVS Verzorger	500 ml	354080

naar INDEX

Reinig het draaikruis niet met water onder druk. Er zijn geen onderdelen in het draaikruis die door de gebruiker kunnen worden onderhouden. Probeer geen reparatiewerkzaamheden uit te voeren in het apparaat, zoals smeren, vervangen van onderdelen of afstellen. Dergelijke werkzaamheden mogen alleen worden uitgevoerd door gekwalificeerd technisch personeel! Contacteer hiervoor BOONS FIS.

De aanbevolen schoonmaakfrequentie is maandelijks. Voor de desinfectiekamer (zie foto hieronder) van de HS2 is dit na elke shift.

naar INDEX

Periodiek technisch onderhoud door service personeel

	Omschrijving	Periode	Uit te voeren
Algemeen	Deksel en verankeringsbouten	Jaarlijks	Controleren / vastdraaien
	Deksel, lezer en indicatorzegels	Jaarlijks	Controleren
	Rotorkop en montagemateriaal	Jaarlijks	Controleren
Mechanisme	Mechanisme Rotoras	6-maandelijks	Controleren / smeren
	Demperarm en lager	6-maandelijks	Controleren
	Vergrendelingshendels	6-maandelijks	Controleren
	Solenoïden	6-maandelijks	Controleren
	Vergrendelingsveer	6-maandelijks	Controleren
	Hydraulische demper	6-maandelijks	Controleren / aanpassen
	Mechanische montage bevestigingsonderdelen	6-maandelijks	Controleren
	Lagers	6-maandelijks	Controleren
Elektronica	Elektronische sturingskaart	Jaarlijks	Controleren / stof verwijderen
	Photosensor	Jaarlijks	Controleren / stof verwijderen
	Bedrading en verbindingen	Jaarlijks	Controleren
	Indicatoren en zoemer	Jaarlijks	Controleren

07. Storingen

Als er storingen optreden moet u onmiddellijk de machine uitschakelen. Onderneem alleen actie als de oorzaak van de storing bekend is. Reparaties mogen alleen door vakbekwame technici uitgevoerd worden.

Storingstabel draaikruis

Omschrijving	Mogelijke oorzaken	Aanbevolen oplossing
Geen spanning (knipperlichten, zoemer, sloten uit)	Er wordt geen wisselstroom geleverd aan het apparaat	Herstel wisselstroom
	Losse voedingskabel	Sluit de voedingskabel aan
	Doorgebrande zekering	Zekering vervangen
	Defecte voedingseenheid	Vervang de voedingseenheid

Omschrijving	Mogelijke oorzaken	Aanbevolen oplossing
De rotor draait vrij in beide richtingen wanneer de stroom is ingeschakeld en er klinkt een zoemer.	Noodingangjumper of relaiscontact is open (als indicatoren groen zijn).	Emg verbinden. jumper of NC-alarmrelais op Emg-Gnd.
	Losse of defecte fotosensor in mechanisme (als indicatoren rood zijn met periodieke pieptoon).	Draai de sensorverbinding vast, repareer de sensor.
	Defecte besturingskaart.	Vervang de besturingskaart.
Draaikruis staat geen doorgang toe wanneer ingangscontact wordt gegeven - zoemer hoorbaar	Beperkte beweging van de vergrendelingshendel (vanwege een vreemd voorwerp zoals een kabel, gegomd smeermiddel enz.)	Hefboommechanisme repareren
	Kleverige solenoïde	Vervang de solenoïde
	Defecte besturingskaart	Vervang de besturingskaart
	Verkeerd uitgelijnde / gebogen fotosensor in gemotoriseerde eenheden	Pas de fotosensor aan (gemotoriseerde eenheden)
Rotorarmen keren niet terug naar middenstand (standby) na een passage	Losse of gebroken klemveer	Klemveer opnieuw installeren / vervangen
	Overgedempte hydraulische demperinstelling	Hydraulische demper afstellen
Rotor stuitert heen en weer na een rotatie, komt niet soepel in rustpositie	Onder gedempte hydraulische demperinstelling	Afstellen hydraulische demper
	Versleten / defecte hydraulische demper	Hydraulische demper vervangen en afstellen
Tourniquet blokkeert niet / staat vrij na doorgang	Ontwrichte, kapotte vergrendelingshendel	Vergrendelingshendel repareren /vervangen
	Solenoïde defect	Vervang de solenoïde
	Losse of defecte fotosensor	Opnieuw aansluiten, fotosensor vervangen
Rotor loopt af en toe vast tijdens het draaien	Losse of geblokkeerde ratelveer	Veer terugplaatsen / vervangen
Geen reactie op invoer- / leesapparaat. Geen toegang	Losse / verkeerde lezeraansluiting	Controleer / repareer lezeraansluitingen
	Lezerfout	Vervang defecte lezer/invoerapparaat
	Defecte besturingskaart	Vervang de besturingskaart
Geen doorgangsbevestigingscontact buiten de besturingskaart	Losse verbinding bij uitgangsterminal	Repair connection
	Defecte besturingskaart	Replace control board
Tourniquet vrijloop in één richting	DIP-schakelaar 3,4 kan worden ingesteld op vrije doorgang (zie.5.4.2)	Zet dipswitches op 'uit'
	Losse solenoïdeconnector	Steek de stekker er weer in
	Veer van de vergrendelingshendel los	Repareer / vervang de veer van de vergrendelingshendel
	Vastzittende / gebroken vergrendelingshendel	Repareer / vervang de vergrendelingshendel
Arm valt niet in emg-modus of wanneer de stroom wordt onderbroken (Modellen met valarm)	Lege/zwakke 12V-batterij	Batterij opladen/vervangen
	Losse batterijconnector	Herstel de batterijverbinding
	Losse verbinding van aandrijfkaart naar motor van neerklapbare arm	Losse verbinding repareren/vastdraaien
	Vastgelopen vergrendelingsmechanisme van de neerlaatarm	Repareer vastgelopen mechanisme

naar INDEX

Storingstabel HS2

Omschrijving	Mogelijke oorzaken	Aanbevolen oplossing	Programma info
Indicator aan ingangszijde blijft steeds rood.	Geen product aan zuigbuis handdesinfectie.	Vul product aan.	NW10
Indicator aan ingangszijde is 1 second per 10 sec rood, en het toestel geeft dan geen doorgang.	Onderhoudsinterval is overschreden.	Voer onderhoud uit.	NW 10, NW 15, 16, 17. Pas het onderhouds-interval manueel aan via het display of druk op de bedieningsknop naast de PLC gedurende 1 min, maar niet langer dan 5 min.
indicator aan toegangszijde is groen, maar geen dosering.	Beide handsensorlichtjes blijven rood zonder aanbieden van handen.	Regel de sensoren af (normaal 50% van de range).	
	Doseerpomp of plc defect.	Probeer de manuele drukknop naast de PLC, indien geen werking pomp: Controleer uitgang 00 op PLC, meet de spanning naar de pomp en controleer de bedrading. Indien wel werking controleer de parameters.	

naar INDEX

08. Technische gegevens

Technische fiche

Type	HS2
FUNCTIES	
Handen desinfecteren / inzepen	✓
Zolen reinigen	✓
Aantal borstels	2
Lengte borstels	1020 mm
Ø borstels	190 mm
GEBRUIKSINFORMATIE	
Spanning	3 x 400 V + N + PE
Frequentie	50 Hz
Opgenomen vermogen	0,5 kW
WATERAANSLUITING	
Watertoevoer	3/4”
Toevoerdruk	2 - 8 bar
Waterafvoer	DN50
DIMENSIES	
Gewicht	198 kg
Afmetingen (L x B x D)	1926 x 908 x 1765 mm
DIMENSIES BIJ LEVERING (VERPAKT)	
Gewicht verpakt (op pallet)	kg
Afmetingen verpakt (L x B x H)	x x mm
ARTIKELNUMMER	615708

Typeplaat

Op elke satelliet wordt een CE-typeplaat aangebracht met vermelding van serienummer en technische gegevens:

1. Producent
2. Type toestel
3. Serienummer
4. Artikelnummer
5. Bouwjaar
6. Vermogen
7. Gewicht
8. Spanning/frequentie

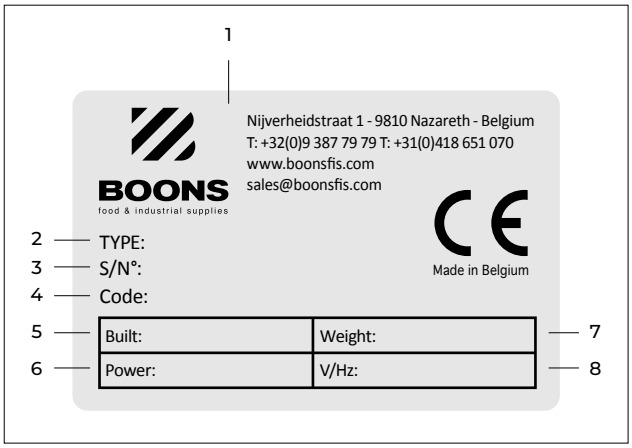

naar INDEX

Type:
HS-2
Serienummer:

Klant:

BOONS
food & industrial supplies

BOONS FIS nv
Nijverheidstraat 1
B-9810 Nazareth

Tel BE: +32 (0)9 387 79 79
Tel NL: +31 (0)418 65 10 70
Fax: +32 (0)9 387 79 70
E-mail: sales@boonsfis.com
Internet: www.boonsfis.com

Klantgegevens:

Klant	
Telefoon	
Fax	
E-mail	
Installatieplaats	
Bijzonderheden	
Aanmaakdatum project	12/05/2022
Project gemaakt door	Robby Smet
Bestandsnaam:	O:\SEE Electrical drawing\Projects\Klanten_Boons Standaard\HS-2.sep

Voeding	400V + N + PE
Vermogen	0.5 kW
Stuurspanning	24V DC
Bouwjaar	2022
Software	
Hoogste paginanummer	9
Aantal pagina's	35
Laatste wijziging	1/12/2023
Laatste wijziging door	
Plotdatum	1/12/2023

Plotblad: 1 van: 35 Plotdatum: 1/12/2023 Plottijd: 12:34:14 PM Datum revisie: 1/12/2023

BOONS food & industrial supplies	HS-2	Voorblad	Projectnaam: HS-2	Tekeningnr.:		Volgnr.: 1	Tek.: Robby Smet
			Datum: 11/04/2017	Functie:	Locatie:	Blad: 1	Van: 2

Uittreksel van IEC 81346-2 - Tabel 1:

CODE Doel of taak van object

A Twee of meer doelen en / of taken

Hint: Deze klasse dient uitsluitend te worden gebruikt bij objecten aan wie geen primaire taak kan worden toegewezen.

Bijvoorbeeld: een touchscreen. (doordat er ook invoer plaats kan vinden, een normaal scherm presenteert alleen informatie, daarom P)

B Converteren van een ingangswaarde (fysieke grootheid, conditie of gebeurtenis) naar een signaal, geschikt voor verdere verwerking.

Bijvoorbeeld: branddetector, gasdetector, meetelement, meetrelais, microfoon, fotocel, fotodiode, fototransistor, eindeloopschakelaar, benaderingsschakelaar, benaderingssensor, meetweerstand, sensor, stroomtransformator, spanningstransformator, rooksensor, tachogenerator, temperatuursensor, thermisch beveiligingsrelais, videocamera.

C Opslaan van energie, materiaal of informatie.

Bijvoorbeeld: bufferbatterij, condensator, datalogger, harde schijf, geheugen, RAM, bandopnemer, videorecorder, register.

D (Gereserveerd voor toekomstige standaardisatie)

E Aanbieden van straling of thermische energie. (Koelen,verwarmen, verlichten, doorstralen)

Bijvoorbeeld: boiler, fluorescentielamp, verwarmingstoestel, lamp, laser, verwarmingsweerstand.

F Directe beveiliging (autonoom) van een stroom van energie, signalen, personeel, of apparatuur voor ongewenste condities of gevaar. Inclusief systemen en apparatuur voor beveiliging doeleinden.

Bijvoorbeeld: automaat, bimetaalafschakeling, radioontstoringselementen, smeltveiligheid, vonkblusinrichtingen, Kooi van Faraday, Thermische beveiliging., Aardlekschakelaar

G Initiëren van een energiegolf of materiaal

Bijvoorbeeld: droge cel batterij, generator, vermogengenerator, signaalgenerator, dynamo, oscillator, zonnecel, brandstofcel, voeding, UPS. Genereert signalen die als informatiedrager of referentie bron dienst doen

H Produceren van een nieuw soort materaal of produkt

Bijvoorbeeld: Shredder, menger, centrifuge, distilleerkolom, fermentatiekolom, magnetische scheider, reactor

I Mag niet toegepast worden

J (Gereserveerd voor toekomstige standaardisatie)

K Verwerken (ontvangen, behandelen en aanbieden) van signalen of informatie (exclusief objecten voor beveiligingsdoeleinden, zie klasse F).

Bijvoorbeeld: analoge en digitale IC's, CPU, EMC-filters, relais, vertragingslijn, vertragingslijn, elektronenbuis, regelaar, microprocessor, PLC, contactor, filter, tijdrelais, hulprelais, transistor, electronisch bediende kleppen, electronenbuis (diode/triode/tetrode/pentode/hexode/heptode/octode).

L (Gereserveerd voor toekomstige standaardisatie)

M Genereren mechanische energie (draai- of lineair) Mechanische beweging voor aandrijf doeleinden.
Bijvoorbeeld: motor, lineaire motor, actuator.

N (Gereserveerd voor toekomstige standaardisatie)

O Mag niet toegepast worden

P Presenteren van informatie

Bijvoorbeeld: ampèremeter, bel, controlelamp, display, klok, LED, luidspreker, printer, signaallamp, sirene, voltmeter, wattmeter, kWh-meter, zoemer, beeldscherm (geen touchscreen!).

Q Gecontroleerd schakelen van een variërende stroom van energie, signalen of materiaal
(Voor signalen in controle circuits, zie klasse K en S)

Bijvoorbeeld:, lastscheider, motorstarter, motorbeveiligingschakelaars, scheider, scheidingsschakelaars, smeltveiligheidscheider, sterdriehoekschakelaars, thyristor, triac, vermogenautomaat, vermogenschakelaar, vermogencontactor, vermogentransistor.

R Beperken of stabiliseren stroombeweging of beweging van energie, informatie of materiaal

Bijvoorbeeld: diode, diac, instelweerstand, potentiometer, spoel, tunneldiode, varicap, weerstand, zenerdiode, spanningsstabilisator.

S Omzetten van een handmatige handeling naar een signaal voor verdere verwerking.

Bijvoorbeeld: bedieningsapparaten, controleschakelaar, draaischakelaar, drukknop, muis, schakelaar, toetsenbord.

T Omzetten van energie met handhaving van energietype
Omzetten van een bekend signaal met behoud van de getransporteerde informatie
Omzetten van het formaat of vorm van het materiaal

Bijvoorbeeld: versterker, antenne, demodulator, frequentie-omvormer, modulator, meetomvormer, gelijkrichter, vermogentransformator, signaaltransformator, softstarter, scheidingsversterker, spanningsomvormer, stroomomzetter.

U Handhaven objecten op een gedefinieerde positie

Bijvoorbeeld: isolator, kabelgoot, montagerail

V Verwerken (behandelen) van product materiaal (inclusief voor- en nabehandeling).
Bijvoorbeeld: elektrofilter, wasmachine,verpakkingsmachine, palletiseermachine.

W Leiden of transporteren van energie, signalen of producten van de ene plaats naar de andere

Bijvoorbeeld: informatiebus, kabels, leidingen, optische geleider

X Verbinden van objecten.

Bijvoorbeeld: contactpen, connector, klem, klemmenstroken, meetpunt, hub

Y (Gereserveerd voor toekomstige standaardisatie)

Z (Gereserveerd voor toekomstige standaardisatie

Kleurcodering bedrading

Nulleider	blauw	BU
0VAC	donkerblauw	DBU
12VAC	rood	RD
24VAC	rood	RD
48VAC	rood	RD
230VAC / L1	bruin	BN
400VAC	zwart	BK
0VDC	wit	WH
12VDC	oranje	OG
24VDC	oranje	OG
48VDC	oranje	OG
POT VBU	transparant	TR
0-20 mA	paars	VT
0-10 V	grijs	GY
Aarde	geel/groen	GNYE

Plotblad: 2 van: 35 Plotdatum: 1/12/2023 Plottijd: 12:34:14 PM Datum revisie: 1/12/2023

Tek.: Robby Smet
Blad: 2 Van: 2
Volgnr.: 2
Tekeningnr.:
Locatie:
Functie:
Projectnaam: HS-2
Datum: 11/04/2017

Normtekens
Kleurcodering

HS-2

BOONS food & industrial supplies

naar INDEX

Inhoudsopgave

Blad								
Num.	Volgnr.	Functie (=)	Locatie (+)	Map	Map beschrijving	Blad beschrijving	Documenttype	Rev. Datum
0001	1					Voorblad	Projectvoorblad	10/10/2022
0002	2					Normtekens	Projectvoorblad	10/10/2022
0001	3					Inhoudsopgave	Inhoudsopgave	26/10/2022
0002	4					Inhoudsopgave	Inhoudsopgave	26/10/2022
0001	5					Main power	Schema	10/10/2022
0002	6					Emergency stop	Schema	10/10/2022
0003	7					Power supply	Schema	10/10/2022
0004	8					PLC	Schema	25/10/2022
0005	9					I00-05	Schema	10/10/2022
0006	10					I06-07	Schema	25/10/2022
0007	11					O00-03	Schema	10/10/2022
0008	12					Mainboard	Schema	10/10/2022
0009	13					IO	Schema	10/10/2022
0001	14					cabinet	2D Paneelbouw	10/10/2022
0002	15					box	2D Paneelbouw	10/10/2022
0003	16					Front of the cabinet	2D Paneelbouw	26/08/2022
0004	17					Din rail	2D Paneelbouw	26/08/2022
0005	18					Cable glands	2D Paneelbouw	26/08/2022
0001	19					Componentenlijst	Componentenlijst	26/10/2022
0001	20					Kabellijst	Kabellijst	10/10/2022
0001	21					PLC I/O lijst	PLC I/O lijst	10/10/2022
0001	22					Stuklijst	Stuklijst	26/10/2022
0002	23					Stuklijst	Stuklijst	26/10/2022
0003	24					Stuklijst	Stuklijst	26/10/2022
0001	25					-X1	Grafische klemmenstrook	10/10/2022
0002	26					-X2a	Grafische klemmenstrook	10/10/2022
0003	27					-X2b	Grafische klemmenstrook	10/10/2022
0004	28					-X2c	Grafische klemmenstrook	10/10/2022
0005	29					-X3	Grafische klemmenstrook	10/10/2022
0006	30					-X3a	Grafische klemmenstrook	10/10/2022

Blad volgnummer: 3
Plottijd: 12:34:14 PM
Plotdatum: 1/12/2023
van: 35
Plotblad: 3

BOONS food & industrial supplies

HS-2
400V + N + PE

Inhoudsopgave

Projectnaam: HS-2	Tekeningnr.:	Volgnr.: 3	Tek.:	
Datum: 26/10/2022	Functie:	Locatie:	Blad: 1	Van: 2

Inhoudsopgave

Blad

Num.	Volgnr.	Functie (=)	Locatie (+)	Map	Map beschrijving	Blad beschrijving	Documenttype	Rev. Datum
0007	31					-X3b	Grafische klemmenstrook	10/10/2022
0008	32					-X3c	Grafische klemmenstrook	10/10/2022
0001	33					Grafische Kabellijst	Grafische kabellijst	25/10/2022
0002	34					Grafische Kabellijst	Grafische kabellijst	25/10/2022
0003	35					Grafische Kabellijst	Grafische kabellijst	25/10/2022

Blad volgnummer: 4
Plottijd: 12:34:14 PM
Plotdatum: 1/12/2023
van: 35
Plotblad: 4

BOONS food & industrial supplies

HS-2
400V + N + PE

Inhoudsopgave

Projectnaam: HS-2	Tekeningnr.:	Volgnr.: 4	Tek.:
Datum: 26/10/2022	Functie:	Locatie:	Blad: 2 / Van: 2

naar INDEX

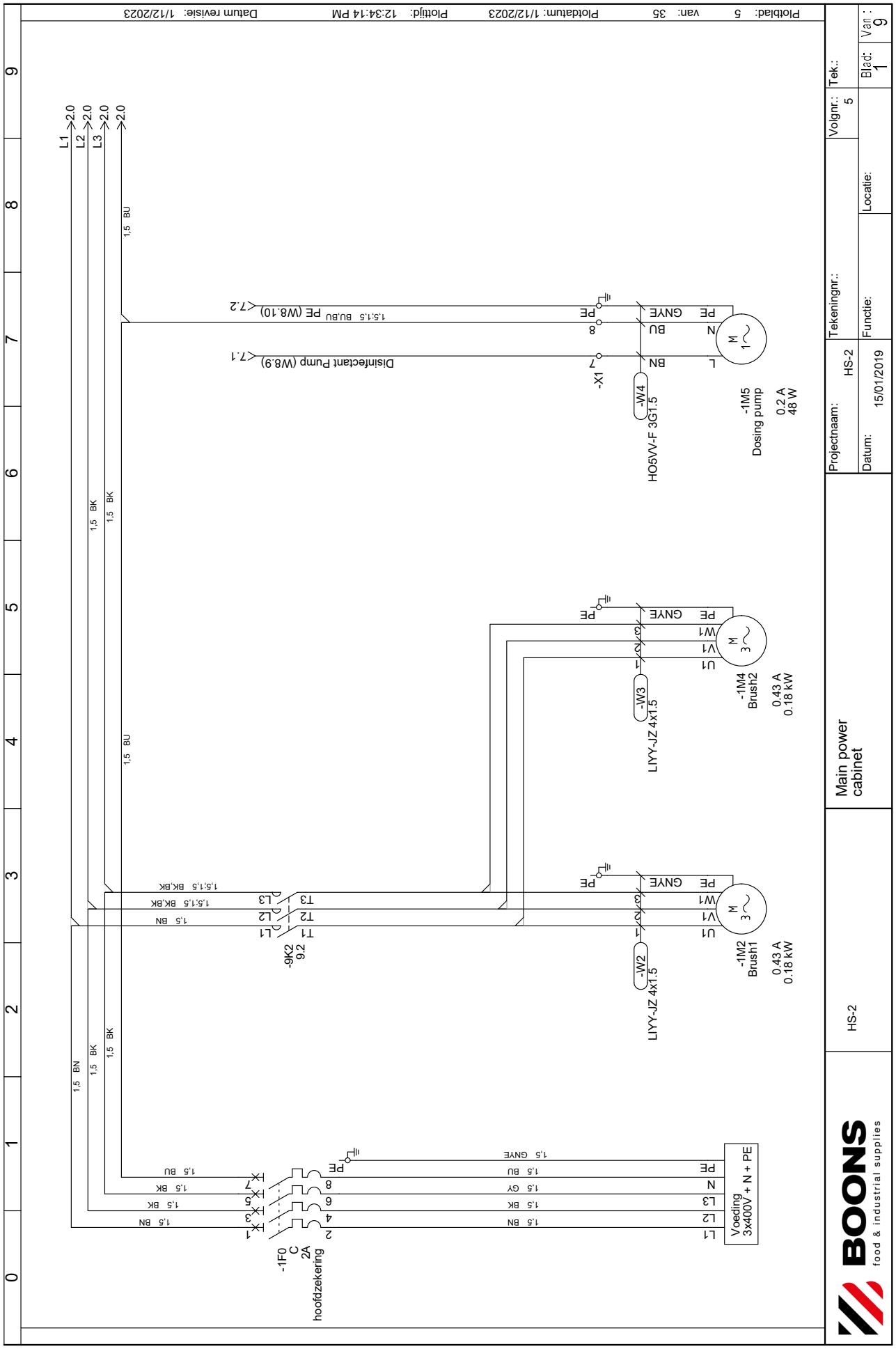
Plotblad: 5 van: 35 Plotdatum: 1/12/2023 Plottijd: 12:34:14 PM Datum revisie: 1/12/2023
Voeding 3x400V + N + PE
L1
L2
L3
N
PE
-1F0 C 2A hoofdzekering
-9K2 9.2
-1M2 Brush1
0.43 A 0.18 kW
LIYY-JZ 4x1.5
-W2
-1M4 Brush2
0.43 A 0.18 kW
-W3
-1M5 Dosing pump
0.2 A 48 W
HO5VV-F 3G1.5
-W4
-X1
Disinfectant Pump (W8.9)
PE (W8.10)
Projectnaam: HS-2
Datum: 15/01/2019
Tekeningnr.:
Functie:
Volgnr.: 5
Locatie:
Tek.:
Blad: 1
Van: 9
Main power cabinet
HS-2
BOONS food & industrial supplies

naar INDEX

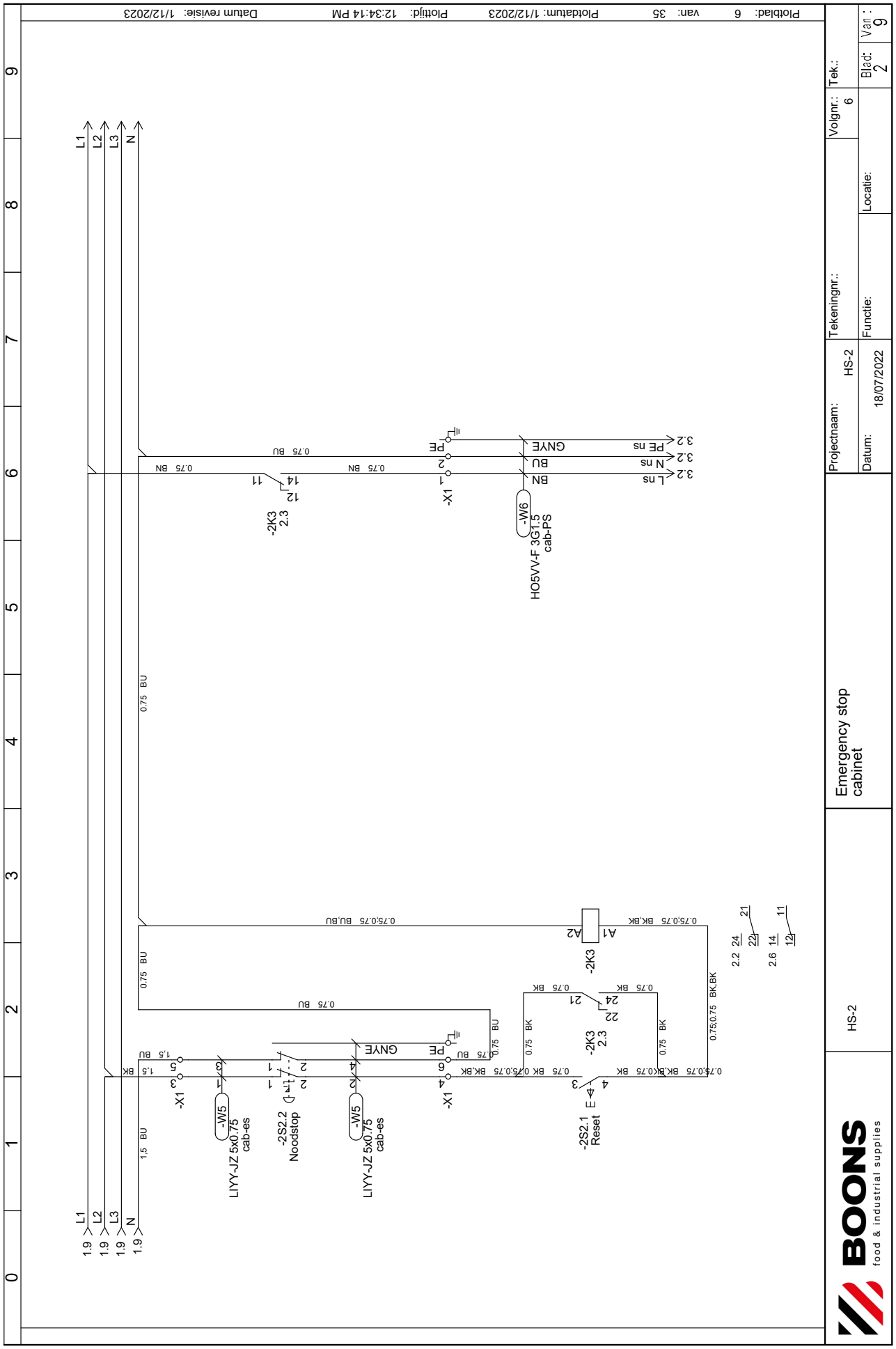
Plotblad: 6 van: 35 Plotdatum: 1/12/2023 Plottijd: 12:34:14 PM Datum revisie: 1/12/2023
Projectnaam: HS-2
Datum: 18/07/2022
Tekeningnr.:
Functie:
Locatie:
Volgnr.: 6
Tek.:
Blad: 2
Van: 9
Emergency stop cabinet
HS-2
BOONS
food & industrial supplies
L1
L2
L3
N
1.9
-W5
LIYY-JZ 5x0.75 cab-es
-2S2.2 Noodstop
-2S2.1 Reset
-X1
-2K3 2.3
-2K3
A1
A2
-W6
HO5VV-F 3G1.5 cab-PS
L ns
N ns
PE ns
3.2
2.2
2.6
GNYE
BU
BN
BK
PE

naar INDEX

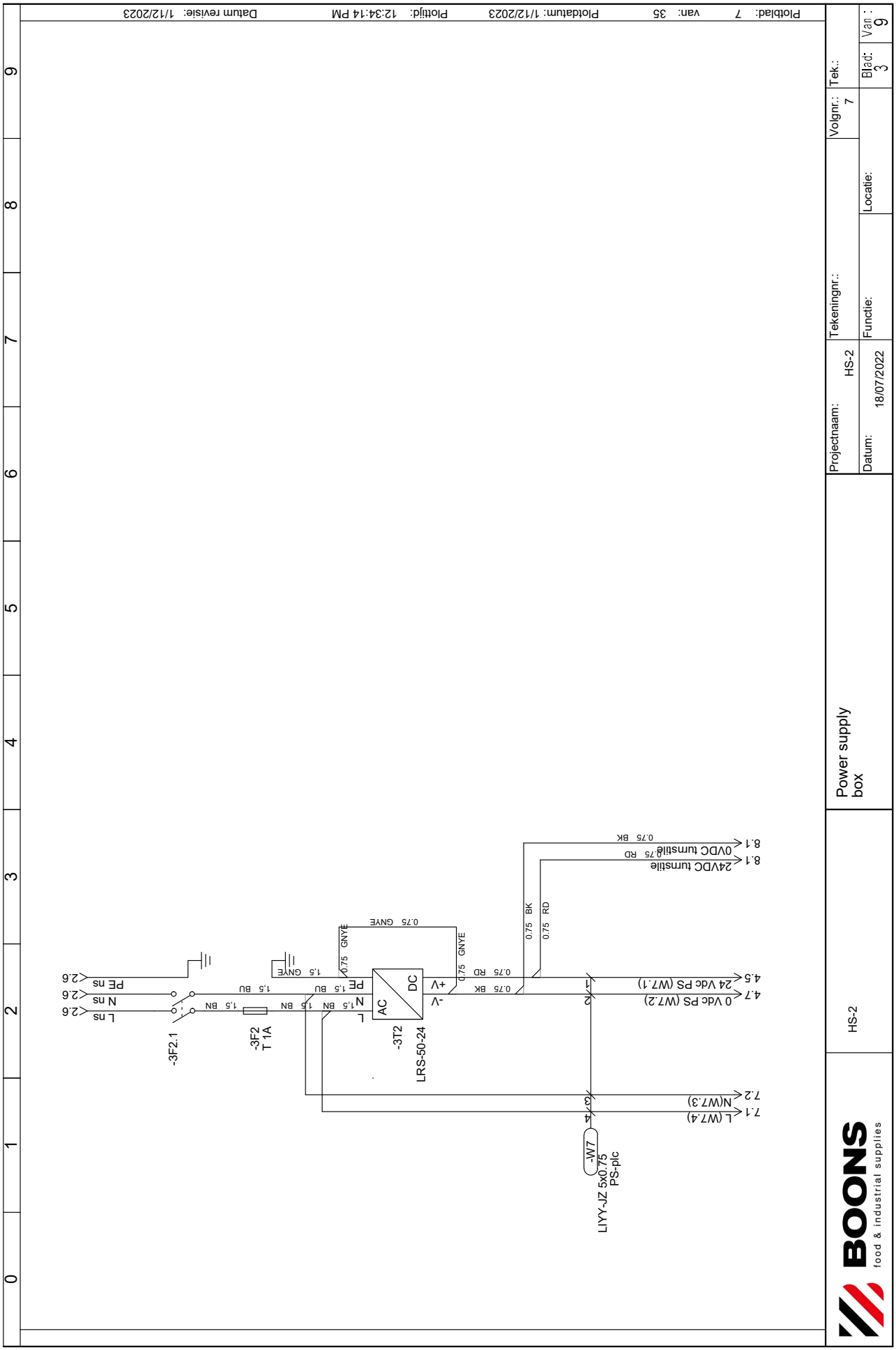
Plotblad: 7 van: 35 Plotdatum: 1/12/2023 Plottijd: 12:34:14 PM Datum revisie: 1/12/2023
Projectnaam: HS-2
Datum: 18/07/2022
Tekeningnr.:
Functie:
Volgnr.: 7
Locatie:
Tek.:
Blad: 3
Van: 9
Power supply box
HS-2
BOONS
food & industrial supplies
LIYY-JZ 5x0.75
PS-plc
-W7
7.1 L (W7.4)
7.2 N(W7.3)
4.7 0 Vdc PS (W7.2)
4.5 24 Vdc PS (W7.1)
8.1 24VDC turnstile
8.1 0VDC turnstile
-3T2
LRS-50-24
AC
DC
-V
+V
L
N
PE
-3F2.1
-3F2
T 1A
L ns
N ns
PE ns
2.6
0.75 BK
0.75 RD
0.75 GNYE
1.5 BN
1.5 BU
1.5 GNYE

naar INDEX

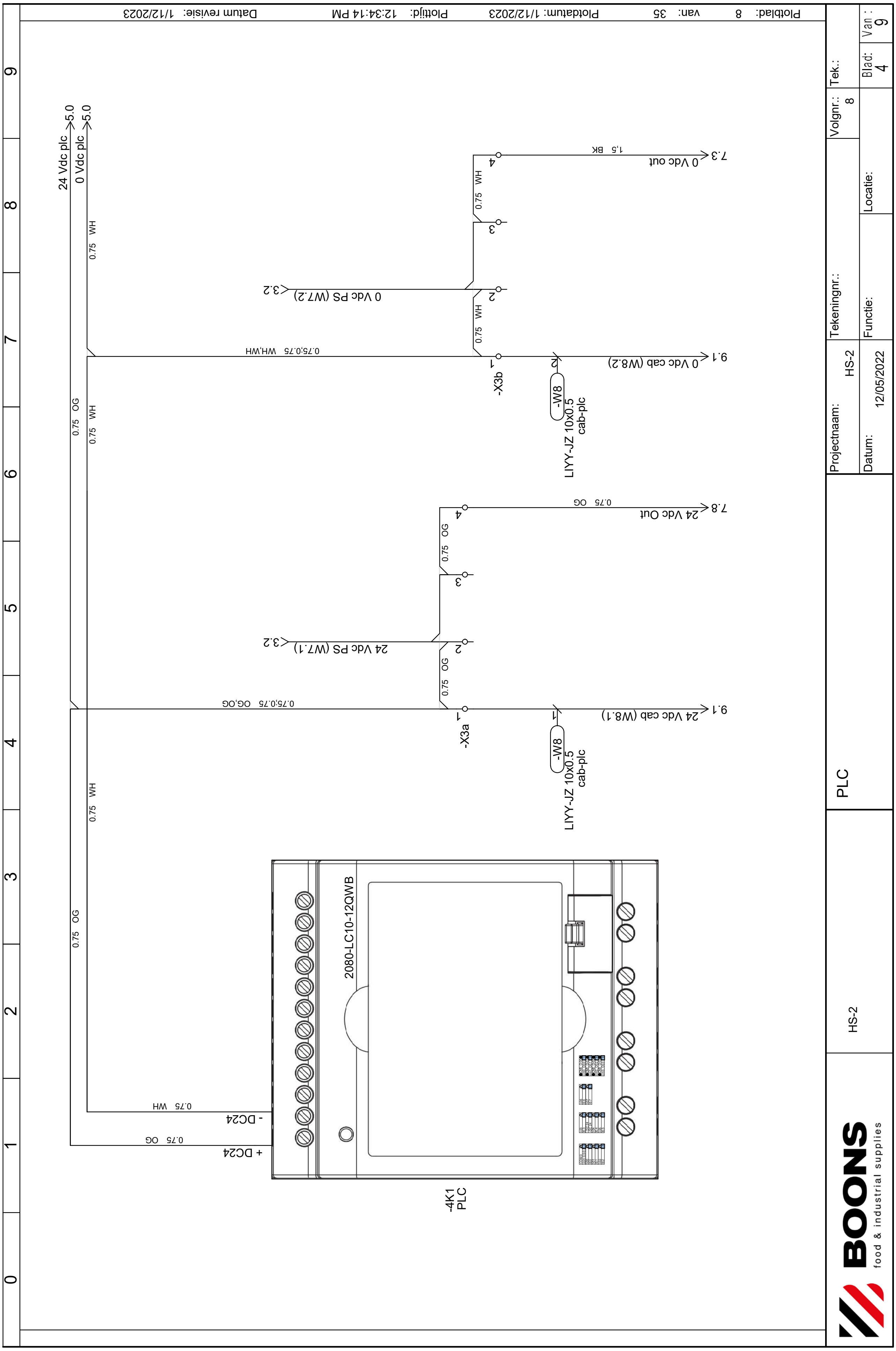
Plotblad: 8
van: 35
Plotdatum: 1/12/2023
Plottijd: 12:34:14 PM
Datum revisie: 1/12/2023
24 Vdc plc
0 Vdc plc
-4K1
PLC
2080-LC10-12QWB
+ DC24
- DC24
-X3a
-X3b
-W8
LIYY-JZ 10x0.5
cab-plc
24 Vdc cab (W8.1)
0 Vdc cab (W8.2)
24 Vdc PS (W7.1)
0 Vdc PS (W7.2)
24 Vdc Out
0 Vdc out
BOONS
food & industrial supplies
HS-2
PLC
Projectnaam:
HS-2
Datum:
12/05/2022
Tekeningnr.:
Functie:
Locatie:
Volgnr.:
8
Tek.:
Blad:
4
Van :
9

naar INDEX

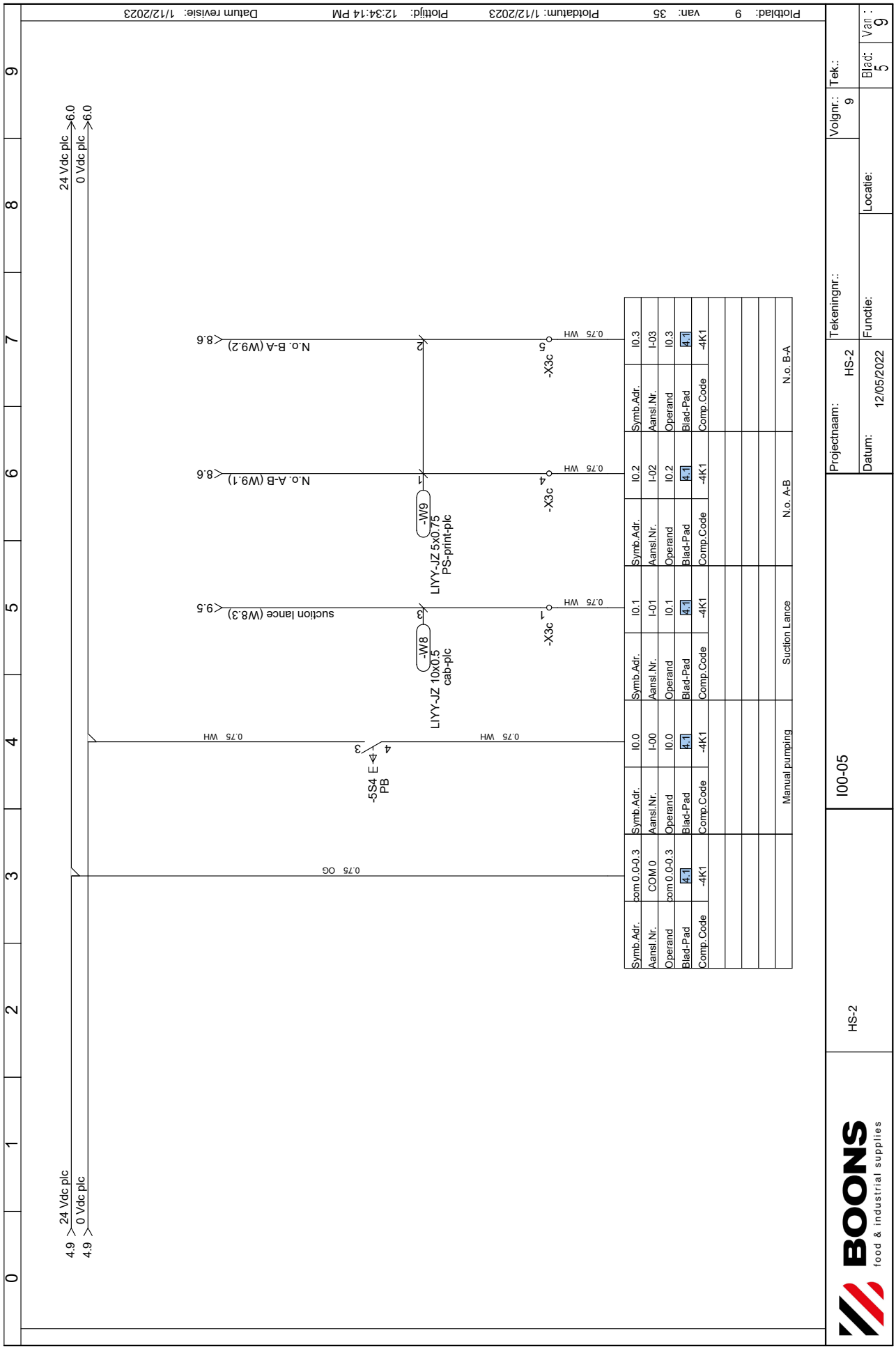
Plotblad: 9 van: 35 Plotdatum: 1/12/2023 Plottijd: 12:34:14 PM Datum revisie: 1/12/2023
24 Vdc plc
0 Vdc plc
4.9
6.0
-5S4 E PB
-W8
LIYY-JZ 10x0.5 cab-plc
-W9
LIYY-JZ 5x0.75 PS-print-plc
-X3c
suction lance (W8.3)
N.o. A-B (W9.1)
N.o. B-A (W9.2)
8.6
9.5
0.75 WH
0.75 OG
Symb.Adr.
Aansl.Nr.
Operand
Blad-Pad
Comp.Code
com 0.0-0.3
COM 0
I0.0
I-00
I0.1
I-01
I0.2
I-02
I0.3
I-03
4.1
-4K1
Manual pumping
Suction Lance
N.o. A-B
N.o. B-A
Projectnaam: HS-2
Datum: 12/05/2022
Tekeningnr.:
Functie:
Locatie:
Volgnr.: 9
Tek.:
Blad: 5
Van: 9
I00-05
HS-2
BOONS
food & industrial supplies

naar INDEX

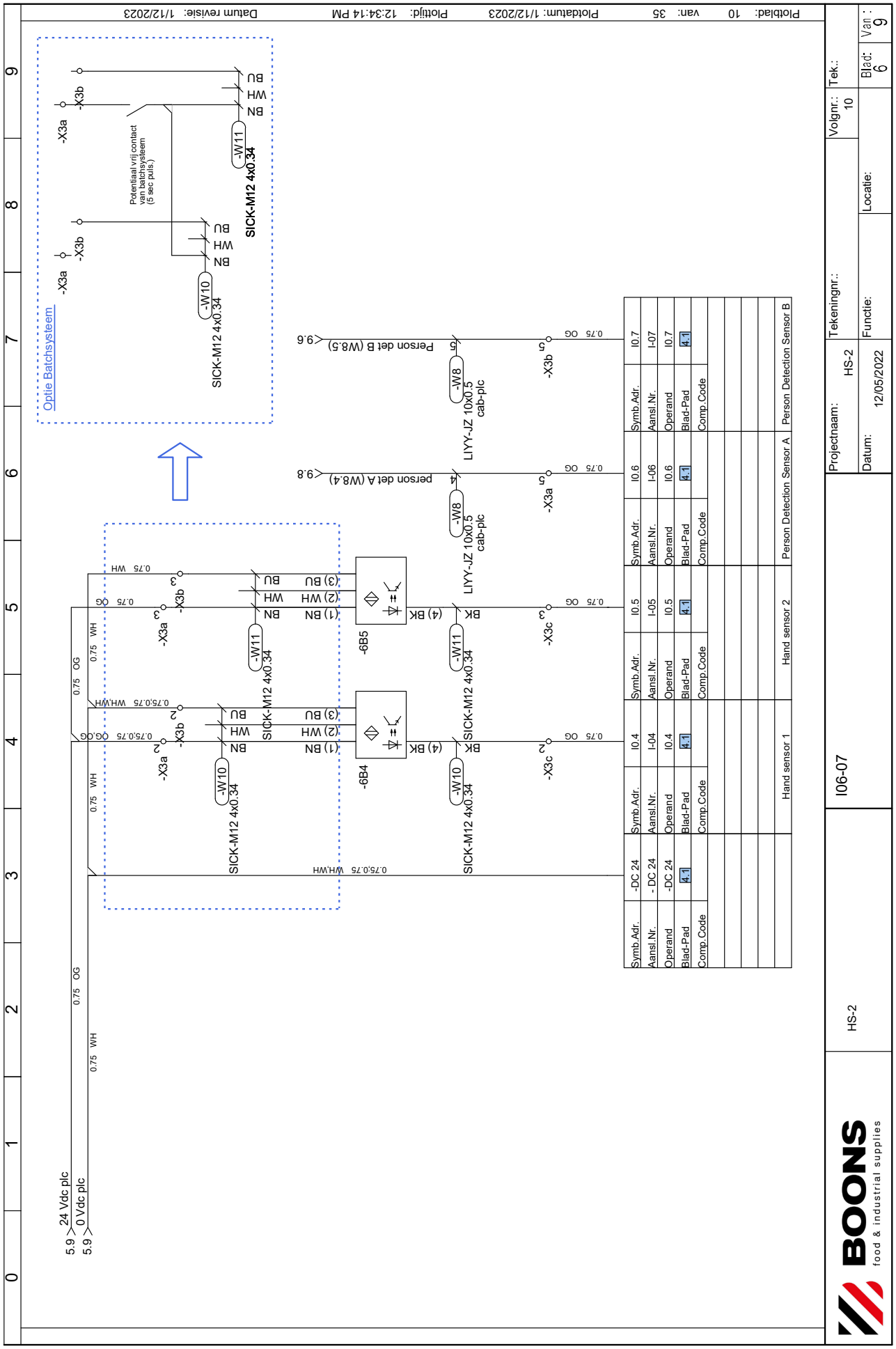
Plotblad: 10 van: 35 Plotdatum: 1/12/2023 Plottijd: 12:34:14 PM Datum revisie: 1/12/2023
Optie Batchsysteem
Potentiaal vrij contact van batchsysteem (5 sec puls.)
SICK-M12 4x0.34
-W10
-W11
-X3a
-X3b
BN
WH
BU
LIYY-JZ 10x0.5 cab-plc
-W8
Person det A (W8.4)
Person det B (W8.5)
-X3b
-X3a
-X3c
-6B4
-6B5
(1) BN
(2) WH
(3) BU
(4) BK
0.75 OG
0.75 WH
0.75,0.75 WH,WH
0.75,0.75 OG,OG
24 Vdc plc
0 Vdc plc
Symb.Adr. -DC 24 - DC 24 -DC 24 4.1
Aansl.Nr. I-04 I-05 I-06 I-07
Operand I0.4 I0.5 I0.6 I0.7
Blad-Pad 4.1
Comp.Code
Hand sensor 1
Hand sensor 2
Person Detection Sensor A
Person Detection Sensor B
Projectnaam: HS-2
Datum: 12/05/2022
Tekeningnr.:
Functie:
Locatie:
Volgnr.: 10
Tek.:
Blad: 6
Van: 9
I06-07
HS-2
BOONS
food & industrial supplies

naar INDEX

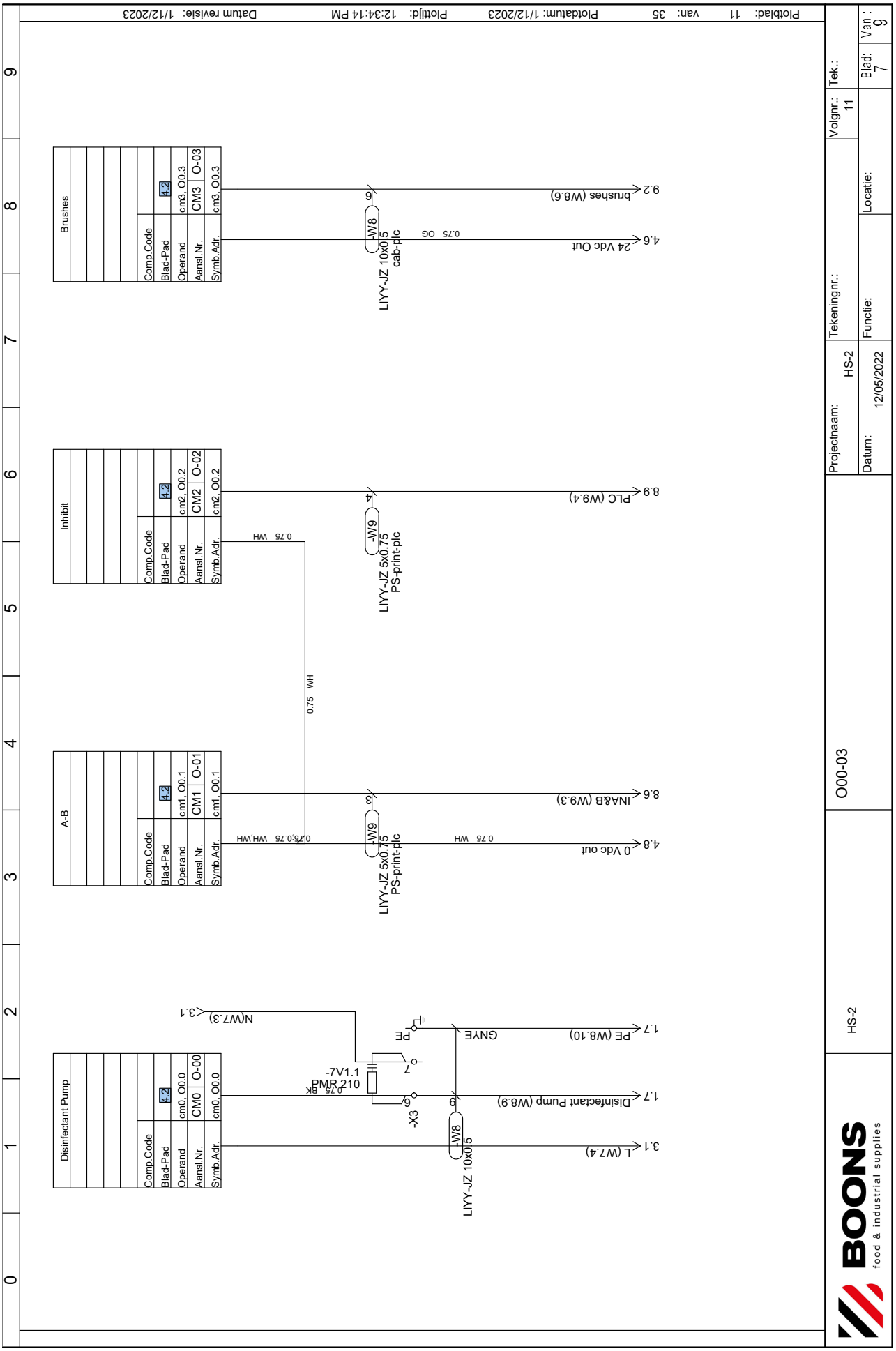
Plotblad: 11 van: 35 Plotdatum: 1/12/2023 Plottijd: 12:34:14 PM Datum revisie: 1/12/2023
Disinfectant Pump
Comp.Code
Blad-Pad 4.2
Operand cm0, O0.0
Aansl.Nr. CM0 O-00
Symb.Adr. cm0, O0.0
A-B
Comp.Code
Blad-Pad 4.2
Operand cm1, O0.1
Aansl.Nr. CM1 O-01
Symb.Adr. cm1, O0.1
Inhibit
Comp.Code
Blad-Pad 4.2
Operand cm2, O0.2
Aansl.Nr. CM2 O-02
Symb.Adr. cm2, O0.2
Brushes
Comp.Code
Blad-Pad 4.2
Operand cm3, O0.3
Aansl.Nr. CM3 O-03
Symb.Adr. cm3, O0.3
N(W7.3) <3.1
-7V1.1
PMR 210
0.75 BK
-X3
7
PE
GNYE
LIYY-JZ 10x0.5
-W8
3.1 L (W7.4)
1.7 Disinfectant Pump (W8.9)
1.7 PE (W8.10)
LIYY-JZ 5x0.75
PS-print-plc
-W9
0.75 WH,WH
0.75 WH
0.75 WH
4.8 0 Vdc out
8.6 INA&B (W9.3)
8.9 PLC (W9.4)
LIYY-JZ 10x0.5
cab-plc
0.75 OG
4.6 24 Vdc Out
9.2 brushes (W8.6)
Projectnaam: HS-2
Datum: 12/05/2022
Tekeningnr.:
Functie:
Locatie:
Volgnr.: 11
Tek.:
Blad: 7
Van: 9
O00-03
HS-2
BOONS
food & industrial supplies

naar INDEX

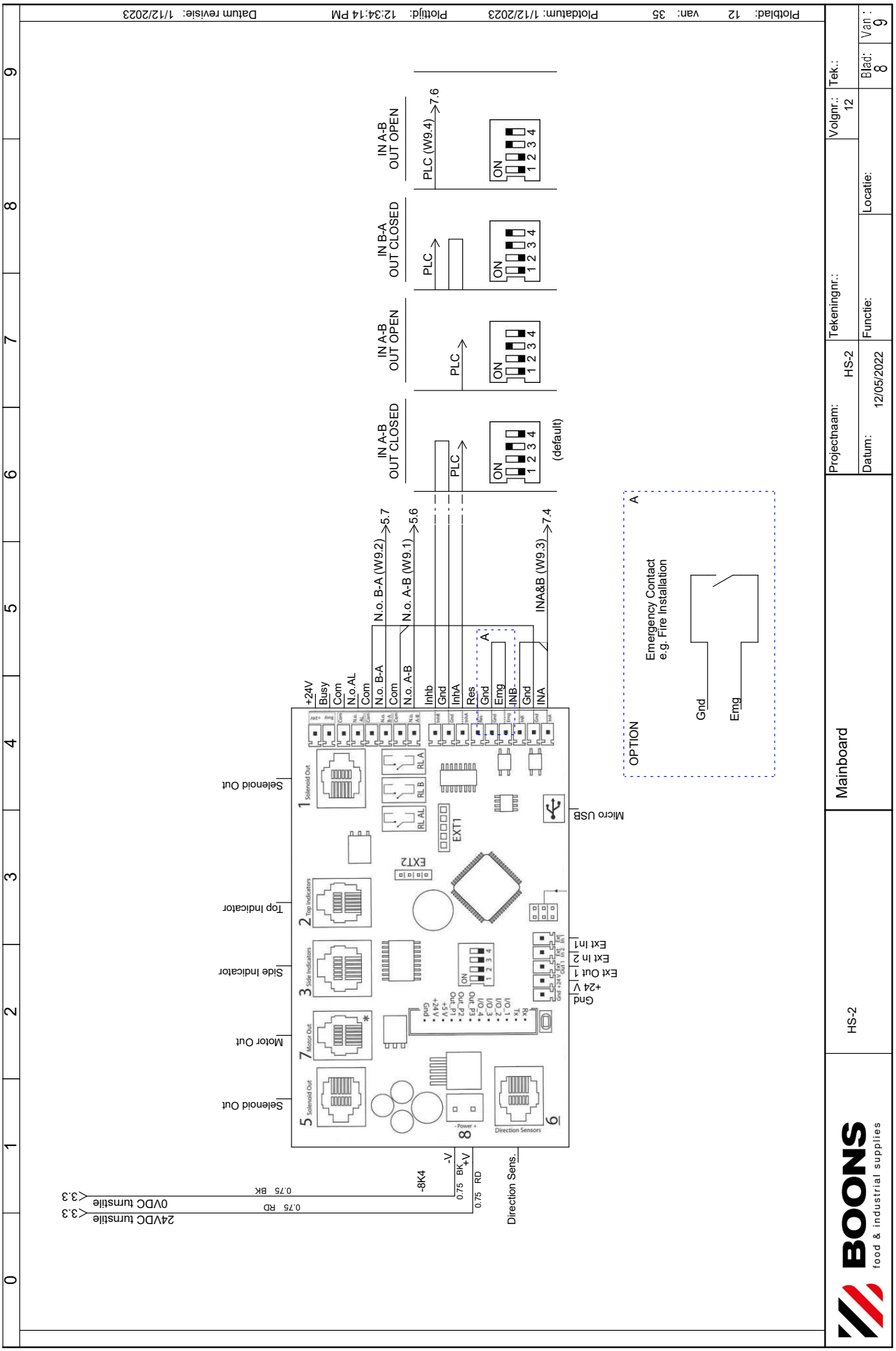
Plotblad: 12 van: 35 Plotdatum: 1/12/2023 Plottijd: 12:34:14 PM Datum revisie: 1/12/2023
Mainboard
HS-2
BOONS
food & industrial supplies
Projectnaam: HS-2
Datum: 12/05/2022
Tekeningnr.:
Functie:
Locatie:
Volgnr.: 12
Tek.:
Blad: 8
Van: 9
+24V
Busy
Com
N.o.AL
Com
N.o. B-A
Com
N.o. A-B
Inhb
Gnd
InhA
Res
Gnd
Emg
INB
Gnd
INA
N.o. B-A (W9.2)
N.o. A-B (W9.1)
INA&B (W9.3)
IN A-B OUT CLOSED
IN A-B OUT OPEN
IN B-A OUT CLOSED
IN A-B OUT OPEN
PLC
PLC
PLC
PLC
PLC (W9.4)
ON
1 2 3 4
(default)
OPTION
Emergency Contact e.g. Fire Installation
Gnd
Emg
Solenoid Out
Top Indicator
Side Indicator
Motor Out
Solenoid Out
Micro USB
Ext In1
Ext In 2
Ext Out 1
+24 V
Gnd
Direction Sens.
-8K4
0.75 BK
0.75 RD
24VDC turnstile
0VDC turnstile
naar INDEX

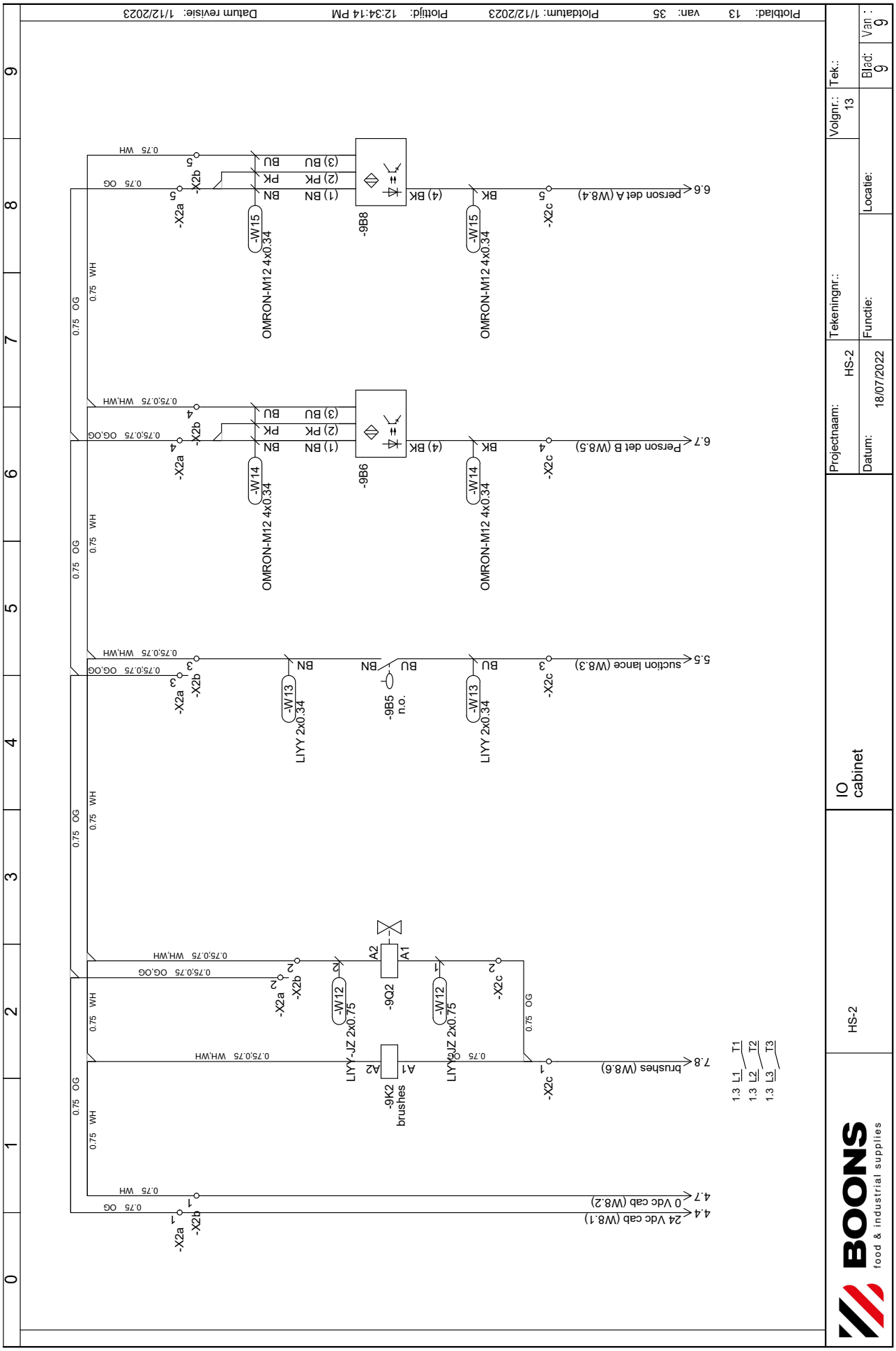
Plotblad: 13 van: 35 Plotdatum: 1/12/2023 Plottijd: 12:34:14 PM Datum revisie: 1/12/2023
4.4 24 Vdc cab (W8.1)
4.7 0 Vdc cab (W8.2)
7.8 brushes (W8.6)
5.5 suction lance (W8.3)
6.7 Person det B (W8.5)
6.6 person det A (W8.4)
-X2a
-X2b
-X2c
-9K2
brushes
-9Q2
-W12
LIYY-JZ 2x0.75
-W13
LIYY 2x0.34
-9B5
n.o.
-W14
-W15
OMRON-M12 4x0.34
-9B6
-9B8
0.75 OG
0.75 WH
0.75,0.75 WH,WH
0.75,0.75 OG,OG
1.3 L1 T1
1.3 L2 T2
1.3 L3 T3
Projectnaam: HS-2
Datum: 18/07/2022
Tekeningnr.:
Functie:
Volgnr.: 13
Locatie:
Tek.:
Blad: 9
Van: 9
IO cabinet
HS-2
BOONS food & industrial supplies

naar INDEX

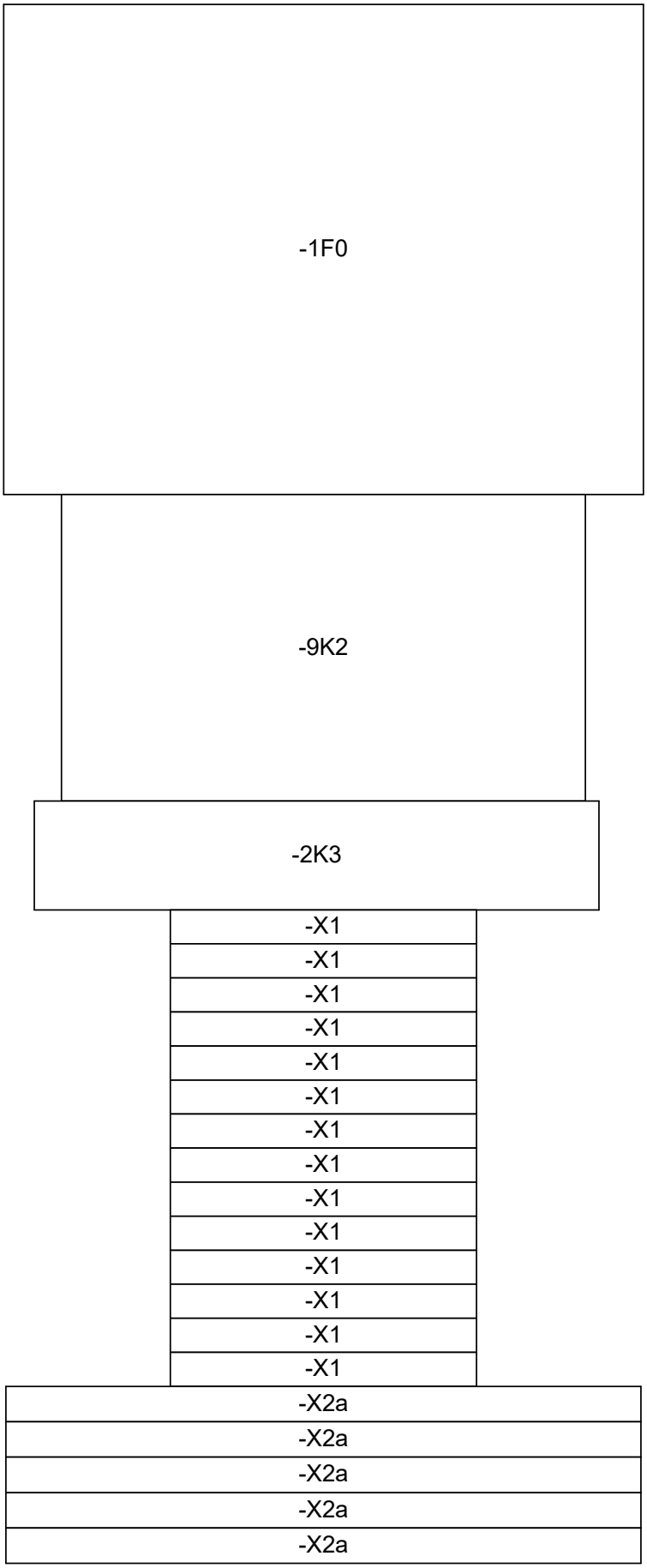
-1F0
-9K2
-2K3
-X1
-X1
-X1
-X1
-X1
-X1
-X1
-X1
-X1
-X1
-X1
-X1
-X1
-X2a
-X2a
-X2a
-X2a
-X2a

naar INDEX

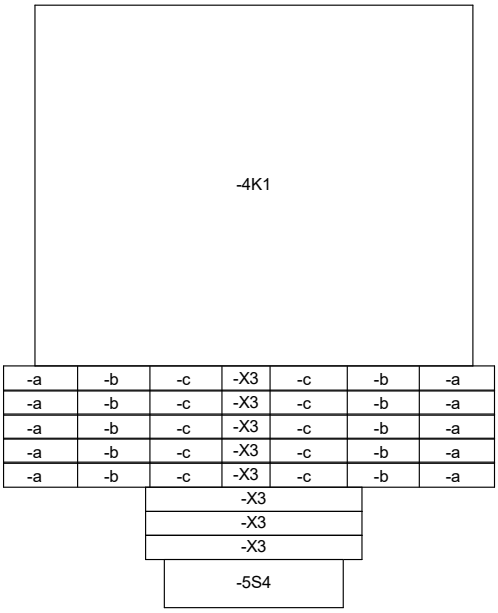
-4K1
-a -b -c -X3 -c -b -a
-a -b -c -X3 -c -b -a
-a -b -c -X3 -c -b -a
-a -b -c -X3 -c -b -a
-a -b -c -X3 -c -b -a
-X3
-X3
-X3
-5S4

naar INDEX

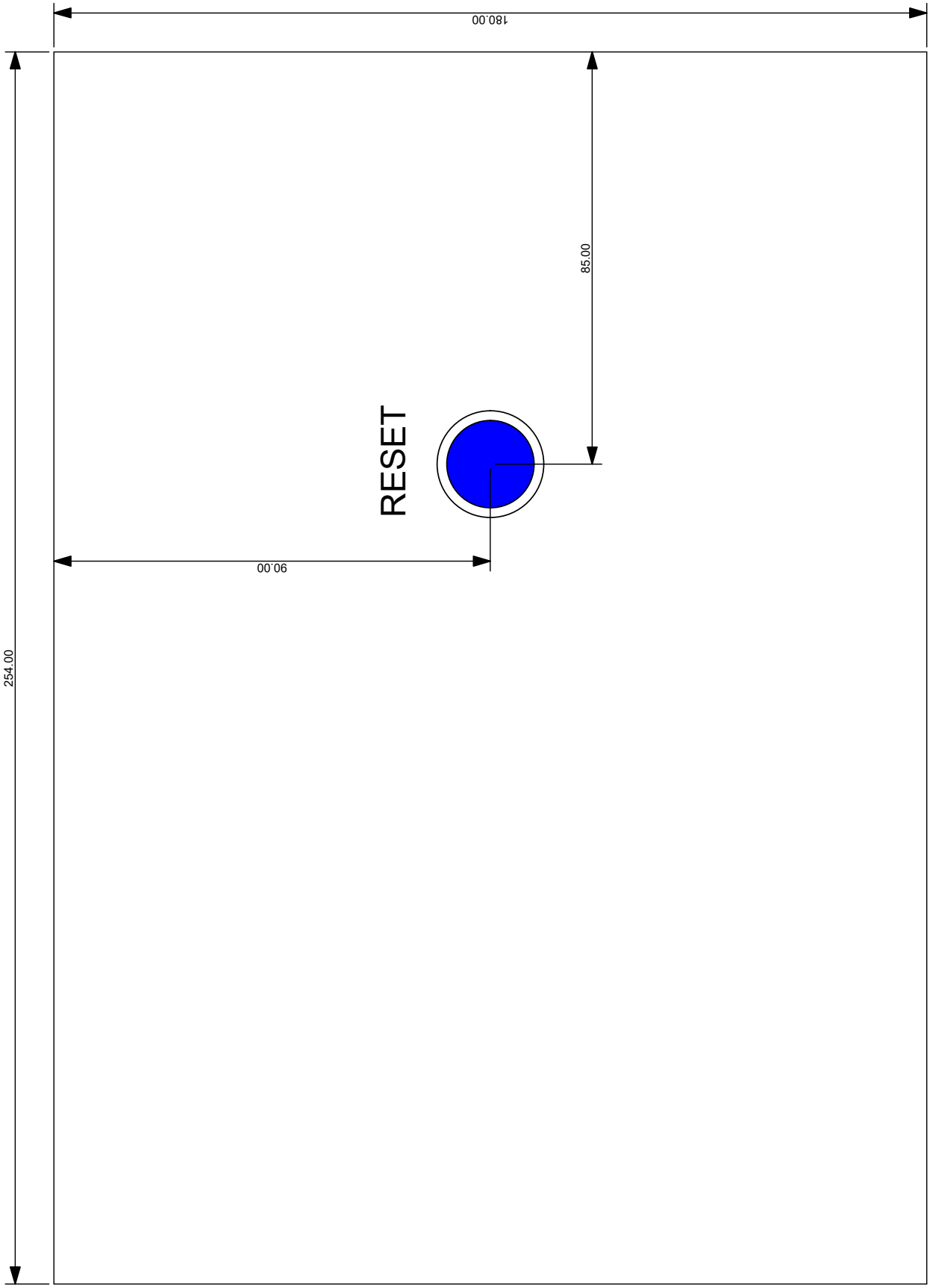

naar INDEX

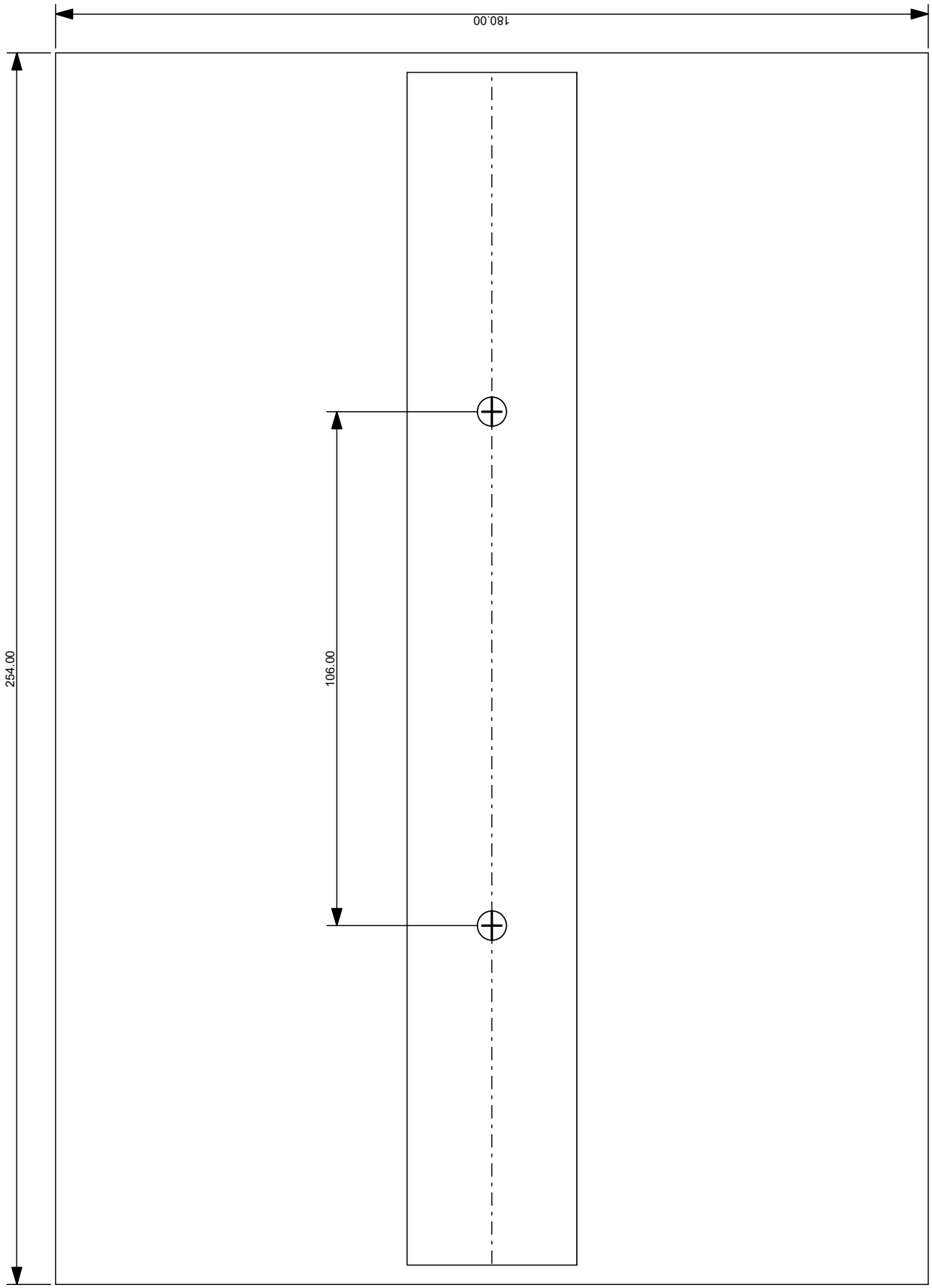

naar INDEX

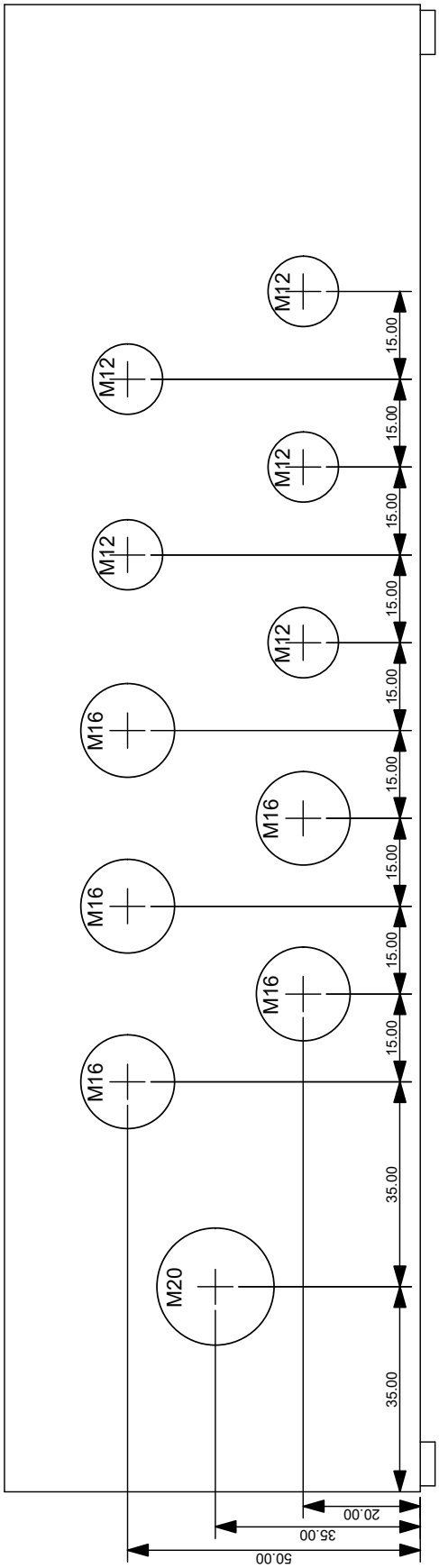
M12
M12
M12
M12
M12
M16
M16
M16
M16
M16
M20
15.00
15.00
15.00
15.00
15.00
15.00
15.00
15.00
15.00
35.00
35.00
20.00
35.00
50.00

naar INDEX

Componentenlijst

Documenttype	Functie (=)	Locatie (+)	Component (-)	Functionaliteit omschrijving	Type	Type Omschrijving	Boons Stuknr	Fabrikant	Blad	Cel
Schema			-1F0	hoofdzekering	A9F74402	Installatie-automaat 4-polig C 2A	245729	SCHNEIDER ELECTRIC	1	0
Schema			-1M2	Brush1	BRN-8454302226922	Motor incl. reductiekast	384970	Boons	1	3
Schema			-1M4	Brush2	BRN-8454302226922	Motor incl. reductiekast	384970	Boons	1	5
Schema			-1M5	Dosing pump	BRN-66016599226439	Desinfectiepomp URK 1x230V/3x400V 50Hz	309301	Boons	1	7
Schema			-2K3	Relay	FIN95.05	voet relais Finder 2 polig 10A	153105	Finder	2	3
Schema			-2S2.1	Reset	M22-A	Bevestigingsadapter	157288	EATON	2	2
Schema			-2S2.2	Noodstop	M22-PVT	Nood-uit-knop, onverlicht, draaiontgrendeld	382595	EATON	2	2
Schema			-3F2	Voeding	T 1A 5x20	Glaszekering 5x20mm 1A T	152092	Boons	3	2
Schema			-3F2.1	Main switch PS					3	2
Schema			-3T2	24VDC Power Supply	LRS-50-24	Power Supply 50W 110 - 230VAC 24 VDC		Mean Well	3	2
Schema			-4K1	PLC	2080-LC10-12QWB	Micro810 PLC CPU 24V DC - 8 Inputs, 4 Outputs, Relay, USB	465109	Allen-Bradley	4	1
						Networking				
Schema			-5S4	PB	M22-KC10	Hulpcontactblok RMQ-Titan M22-KC10 . HulpcontactM	369466	EATON	5	4
Schema			-6B4	Photoelectric Sensor	GRTB18S-P1112 2M	Sensor handdetectie reflextaster	577844	SICK	6	4
Schema			-6B5	Photoelectric Sensor	GRTB18S-P1112 2M	Sensor handdetectie reflextaster	577844	SICK	6	5
Schema			-7V1.1	PMR 210	PMR 210	RC kring PMR210	626797	Boons	7	1
Schema			-8K4	Mainboard of turnstile					8	4
Schema			-9B5	n.o.	BRN-5162479622797	Zuiglans 29cm 5l can	359245	Seko	9	5
Schema			-9B6	Photoelectric Sensor	E3FC-DP12 2M	Fotocel Omron DP12 M18	343763	Omron	9	6
Schema			-9B8	Photoelectric Sensor	E3FC-DP12 2M	Fotocel Omron DP12 M18	343763	Omron	9	8
Schema			-9K2	brushes	SCH-LC1D09BD	Contactor 9A 1S+1O 24VDC BR.B	357241	SCHNEIDER ELECTRIC	9	2
Schema			-9Q2	Selenoid Valve	BRN-62517462227717	Magneetventiel 24V AC/DC pos.12	309233	Boons	9	2

Plotblad: 19 van: 35 Plotdatum: 1/12/2023 Plottijd: 12:34:14 PM Blad volgnummer: 19

BOONS food & industrial supplies

HS-2

400V + N + PE

Componentenlijst

Projectnaam: HS-2	Tekeningnr.:	Volgnr.: 19	Tek.:	
Datum: 26/10/2022	Functie:	Locatie:	Blad: 1	Van : 1

naar INDEX

Kabellijst

Doel 1	Klemnaam	Kabel nr	Doel 2	Type	Omschrijving	Diameter	Wartel	Blad	Pad
-9K2		-W2	-1M2	LIYY-JZ 4x1.5	BrushMotor_1	8	M16	1	3
-9K2		-W3	-1M4	LIYY-JZ 4x1.5	BrushMotor_2	8	M16	1	5
-X1		-W4	-1M5	HO5VV-F 3G1.5	Disinfectant pomp	8	M16	1	7
-X1		-W5	-2S2.2	LIYY-JZ 5x0.75	cab-es	7	M12	2	2
-X1		-W6	-3F2.1	HO5VV-F 3G1.5	cab-PS	8	M16	2	6
-3T2		-W7	-4K1	LIYY-JZ 5x0.75	PS-plc	7	M12	3	1
-X3a		-W8	-X2a	LIYY-JZ 10x0.5	cab-plc	9	M16	4	4
-8K4		-W9	-X3c	LIYY-JZ 5x0.75	PS-print-plc	7	M12	5	6
-X3a		-W10	-6B4	SICK-M12 4x0.34	Handsensor 1	6	M12	6	4
-X3a		-W11	-6B5	SICK-M12 4x0.34	Handsensor 2	6	M12	6	5
-9Q2		-W12	-X2c	LIYY-JZ 2x0.75	solenoid valve	5	M12	9	2
-9B5		-W13	-X2b	LIYY 2x0.34	Suction lance	4	M12	9	5
-X2a		-W14	-9B6	OMRON-M12 4x0.34	Detectionsensor 1	6	M12	9	6
-X2a		-W15	-9B8	OMRON-M12 4x0.34	Detectionsensor 2	6	M12	9	8

Plotblad: 20 van: 35 Plotdatum: 1/12/2023 Plottijd: 12:34:14 PM

BOONS food & industrial supplies

Kabellijst

Projectnaam: HS-2	Tekening Nr.:	Volgnr.: 20	Tek.:
Datum: 10/10/2022	Functie:	Locatie:	Blad: 1 / Van: 1

PLC-I/O lijst, per in-uitgang

Functie (=)	Locatie (+)	Product (-)	Operand	Aansluittekst	Sym. adress	Functionaliteit omschrijving	Verbindingstekst 01	Verbindingstekst 02	Doel	Blad	Cel
		-4K1	cm0, O0.0	CM0	cm0, O0.0	Disinfectant Pump			-3T2:L	7	1
		-4K1	cm1, O0.1	CM1	cm1, O0.1	A-B			-4K1:CM2	7	3
		-4K1	cm1, O0.1	CM1	cm1, O0.1	A-B			-X3b:4	7	3
		-4K1	cm2, O0.2	CM2	cm2, O0.2	Inhibit			-4K1:CM1	7	6
		-4K1	cm3, O0.3	CM3	cm3, O0.3	Brushes			-X3a:4	7	8
		-4K1	com 0.0-0.3	COM 0	com 0.0-0.3				24 Vdc plc	5	3
		-4K1	I0.0	I-00	I0.0	Manual pumping			-5S4:4	5	4
		-4K1	I0.1	I-01	I0.1	Suction Lance			-X3c:1	5	5
		-4K1	I0.2	I-02	I0.2	N.o. A-B			-X3c:4	5	6
		-4K1	I0.3	I-03	I0.3	N.o. B-A			-X3c:5	5	7
		-4K1	I0.4	I-04	I0.4	Hand sensor 1			-X3c:2	6	4
		-4K1	I0.5	I-05	I0.5	Hand sensor 2			-X3c:3	6	5
		-4K1	I0.6	I-06	I0.6	Person Detection Sensor A			-X3a:5	6	6
		-4K1	I0.7	I-07	I0.7	Person Detection Sensor B			-X3b:5	6	7
		-4K1	-DC 24	- DC 24	-DC 24				-4K1:- DC24	6	3
		-4K1	-DC 24	- DC 24	-DC 24				-X3b:2	6	3

Blad volgnummer: 21
Plottijd: 12:34:14 PM
Plotdatum: 1/12/2023
Plotblad: 21 van: 35

BOONS food & industrial supplies

HS-2
400V + N + PE

PLC I/O lijst

Projectnaam: HS-2
Datum: 10/10/2022
Tekeningnr.:
Functie:
Locatie:
BladVlgnr: 21
Tek.:
Blad: 1
Van: 1

naar INDEX

BOM (Stuklijst)

Leverancier	Aantal	Type	Type omschrijving	Omschrijving	Fabrikant	Boons Stuknr.
_BOONS						
	5.00	1.720.001	Wartel M12	Wartel M12 PVC	Boons	156656
	9.00	1.720.002	Wartel M16 PVC	Wartel M16 PVC	Boons	156663
	1.00	1.720.003	Wartel M20	Wartel M20 PVC	Boons	156670
	5.00	1.720.011	Wartelmoer M12 PVC	Wartelmoer M12 PVC	Boons	156731
	9.00	1.720.012	Wartelmoer M16 PVC	Wartelmoer M16 PVC	Boons	156748
	1.00	1.720.013	Wartelmoer M20 PVC	Wartelmoer M20 PVC	Boons	156755
	246.00	HAL-Q4604	DIN-EN montagerail gepassiveerd	DIN-montagerail 35x7.5mm		354455
	0.00	HO5VV-F 3G1.5	HO5VV-F 3G1.5	Kabel 3G1.5 mm	Boons	356671
	0.00	LIYY 2x0.34	kabel zuigbuis seko	LIYY 2x0.34	Seko	
	0.00	LIYY-JZ 10x0.5	LIYY-JZ 10x0.5	Kabel 10x0.5mm	Boons	356695
	0.00	LIYY-JZ 2x0.75	LIYY-JZ 2x0.75	Kabel 2x0.75 mm	Boons	374019
	0.00	LIYY-JZ 4x1.5	LIYY-JZ 4x1.5	Kabel 4x1.5 mm	Boons	374026
	0.00	LIYY-JZ 5x0.75	LIYY-JZ 5x0.75	Kabel 5x0.75mm	Boons	159589
	0.00	OMRON-M12 4x0.34	OMRON 4p connectorkabel M12 2m	OMRON 4p connectorkabel M12 2m		
	1.00	PMR 210	RC unit, class X1, metallized paper with	RC kring PMR210	Boons	626797
			integrated resistor			
	0.00	SICK-M12 4x0.34	SICK 4p connectorkabel M12 2m	SICK 4p connectorkabel M12 2m		
	1.00	T 1A 5x20	Glaszekering T 1A	Glaszekering 5x20mm 1A T	Boons	152092
_SCHNEIDER ELECTRIC						
	1.00	SCH-LC1D09BD	contactor 9 A AC-3 - 3 polen 1 NO 1 NC - 24	Contactor 9A 1S+1O 24VDC BR.B	SCHNEIDER ELECTRIC	357241
			Vdc			
Allen-Bradley						
	1.00	2080-LC10-12QWB	Micro810 PLC CPU 24V DC - 8 Inputs, 4	Micro810 PLC CPU 24V DC - 8 Inputs, 4	Allen-Bradley	465109
			Outputs, Relay, USB Networking	Outputs, Relay, USB Networking		
Boons						
	1.00	BRN-66016599226439	Desinfectiepomp URK 1x230V/3x400V 50Hz	Desinfectiepomp URK 1x230V/3x400V 50Hz	Boons	309301
EATON						
	2.00	M22-A	Bevestigingsadapter	Bevestigingsadapter	EATON	157288
	1.00	M22-DL-B	Signaaldrukknop,vlak, blauw, terugverend	Drukknop frontelement RMQ-Titan M22-DL-B	EATON	382533

Plotblad: 22 van: 35 Plotdatum: 1/12/2023 Plottijd: 12:34:14 PM Blad volgnummer: 22

BOONS food & industrial supplies

HS-2 400V + N + PE	Stuklijst	Projectnaam: HS-2	Tekeningnr.:	Volgnr.: 22	Tek.:
		Datum: 26/10/2022	Functie:	Locatie:	Blad: 1 Van: 3

naar INDEX

BOM (Stuklijst)

Leverancier	Aantal	Type	Type omschrijving	Omschrijving	Fabrikant	Boons Stuknr.
EATON						
				(blauw)		
	2.00	M22-K01	CONTACT ELEMENT, 1NC	Contactelement NC	EATON	157295
	1.00	M22-K10	CONTACT ELEMENT, 1NO	Contactelement NO	EATON	157301
	1.00	M22-KC10	CONTACT ELEMENT, 1NO basisbev	Hulpcontactblok RMQ-Titan M22-KC10 .	EATON	369466
				HulpcontactM		
	1.00	M22-PVT	Nood-uit-knop, onverlicht, draaiontgrendeld	Nood-uit-knop, onverlicht, draaiontgrendeld	EATON	382595
Finder						
	1.00	FIN40.52.8.230.0000	relais 2 polig 8A 230Vac	Relais Finder 230 V AC 2-polig 8A	Finder	153044
	1.00	FIN95.05	voet relais 2 polig 10A	voet relais Finder 2 polig 10A	Finder	153105
Hydromec						
	2.00	BRN-8454302226922	M045FC04S0-PV6P_ Reductiemotor 0.18kW	Motor incl. reductiekast	Boons	384970
Mean Well						
	1.00	LRS-50-24	50W Single Output Power Supply (110 ~ 230 VAC	Power Supply 50W 110 - 230VAC 24 VDC	Mean Well	
			Input)			
Nieros Metal						
	1.00	BRN-62517462227717	Magneetventiel 24V AC/DC pos.12	Magneetventiel 24V AC/DC pos.12	Boons	309233
Omron						
	2.00	E3FC-DP12 2M	Photoelectric Sensor, M18 Stainless steel	Fotocel Omron DP12 M18	Omron	343763
			housing			
Phoenix Contact						
	2.00	D-PT 2.5-3L	Afsluitplaat - D-PT 2.5-3L	Afsluitplaat 102,2x2,2x50,2mm	PHOENIX CONTACT	764859
	4.00	FBS 5-5	Steekbrug - FBS 5-5	Steekbrug 22,7x24,6mm rastermaat = 5,2mm	PHOENIX CONTACT	773881
	10.00	PT 2.5-3L	3-Etage Rijgklem 2.5 mm²	Meeretageklem	PHOENIX CONTACT	383127
Rittal						
	1.00	RIT-PK 9521.000	PK kast 254x180x111	Kast kunststof 254x180x110 grijs deksel	Rittal	373777
SCHNEIDER ELECTRIC						
	1.00	A9F74402	CIRCUIT BREAKER iC60N 4P 2A, 440VAC/25kA	Installatie-automaat 4-polig C 2A	SCHNEIDER ELECTRIC	245729
			133VDC/6kA, CURVE C			

Plotblad: 23 van: 35 Plotdatum: 1/12/2023 Plottijd: 12:34:14 PM Blad volgnummer: 23

BOONS food & industrial supplies

HS-2	Stuklijst	Projectnaam: HS-2	Tekeningnr.:		Volgnr.: 23	Tek.:
400V + N + PE		Datum: 26/10/2022	Functie:	Locatie:	Blad: 2	Van: 3

BOM (Stuklijst)

Leverancier	Aantal	Type	Type omschrijving	Omschrijving	Fabrikant	Boons Stuknr.
Seko						
	1.00	BRN-5162479622797	Zuiglans 29cm 5l can	Zuiglans 29cm 5l can	Seko	359245
SICK						
	2.00	GRTB18S-P1112 2M	Photoelectric Sensor, M18, Metaal, Messing	Sensor handdetectie reflextaster	SICK	577844
			vernikkeld en ABS			
Wago						
	10.00	WAGO 870-901	Rijgklem 4 mm	Rijgklem 4 mm	Wago	157325
	7.00	WAGO 870-907	Rijgklem aarding 4 mm	Rijgklem aarding 4 mm	Wago	157370

Blad volgnummer: 24
Plottijd: 12:34:14 PM
Plotdatum: 1/12/2023
Plotblad: 24 van: 35

BOONS food & industrial supplies	HS-2 400V + N + PE	Stuklijst	Projectnaam: HS-2	Tekeningnr.:		Volgnr.: 24	Tek.:
			Datum: 26/10/2022	Functie:	Locatie:	Blad: 3	Van: 3

naar INDEX

HS-2

400V + N + PE

-X1

Klemmenstrook:

-X1

-W6 cab-PS	-W5 cab-es	-W4 Disinfectant pomp	-W3 BrushMotor_2	-W2 BrushMotor_1	Aansluiting 1	Klem	Nr.	Aansluiting 2	-W8 cab-plc	Blad	Cel
					-#00000020:PE	○	PE			0001	1
				4	-1M2:PE	○	PE			0001	3
			4		-1M4:PE	○	PE			0001	5
		1			-1M5:L	○	1	-X3:6	BKGNYE	0001	7
		2			-1M5:N	●	2	-1F0:7		0001	7
		3			-1M5:PE	○	PE	-X3:PE		0001	7
	1				-2S2.2:1	○	3	L2		0002	2
	2				-2S2.2:2	○	4	-2K3:21		0002	2
						○	4	-2S2.1:3		0002	2
	3				-2S2.2:1	●	5			0002	2
	4				-2S2.2:2	○	6	-2K3:A2		0002	2
						○	PE			0002	2
1					-3F2.1	○	7	-2K3:14		0002	6
2					-3F2.1	○	8	-2K3:A2		0002	6
3					PE-Rail	○	PE			0002	6

Projectnaam: HS-2

Datum: 10/10/2022

Tekeningnr.:

Functie:

Locatie:

Volgnr.: 25

Tek.:

Blad: 1

Van: 8

Plotblad: 25 van: 35 Plotdatum: 1/12/2023 Plottijd: 12:34:14 PM Blad volgnummer: 25

naar INDEX

Klemmenstrook:
-X2a

-W15 Detectionsensor 2	-W14 Detectionsensor 1	Aansluiting 1	Klem	Nr.	Aansluiting 2	-W8 cab-plc	Blad	Cel
			●	1	-X3a:1	BK	0009	1
			○	2			0009	2
			●	3			0009	5
	1	-9B6:(1) BN	●	4			0009	6
	2	-9B6:(2) PK	○	4			0009	6
1		-9B8:(1) BN	●	5			0009	8
2		-9B8:(2) PK	○	5			0009	8

BOONS food & industrial supplies

HS-2
400V + N + PE

-X2a

Projectnaam: HS-2
Datum: 10/10/2022
Tekeningnr.:
Functie:
Locatie:
Volgnr.: 26
Tek.:
Blad: 2
Van: 8

Plotblad: 26 van: 35 Plotdatum: 1/12/2023 Plottijd: 12:34:14 PM Blad volgnummer: 26

naar INDEX

Klemmenstrook:

-X2b

-W15 Detectionsensor 2	-W14 Detectionsensor 1	-W13 Suction lance	-W12 solenoid valve	Aansluiting 1	Klem	Nr.	Aansluiting 2	-W8 cab-plc	Blad	Cel
				-9K2:A2		1	-X3b:1	BK	0009	1
			2	-9Q2:A2		2			0009	2
		1		-9B5:BN		3	-9K2:A2		0009	5
	3			-9B6:(3) BU		4			0009	7
3				-9B8:(3) BU		5			0009	8

Kabelnaam

Kabelnaam

BOONS food & industrial supplies

HS-2

400V + N + PE

-X2b

Projectnaam: HS-2

Datum: 10/10/2022

Tekeningnr.:

Functie:

Locatie:

Volgnr.: 27

Tek.:

Blad: 3 Van: 8

Plotblad: 27 van: 35 Plotdatum: 1/12/2023 Plottijd: 12:34:14 PM Blad volgnummer: 27

naar INDEX

BOONS
food & industrial supplies

HS-2
400V + N + PE

-X2c

Klemmenstrook:
-X2c

-W15 Detectionsensor 2	-W14 Detectionsensor 1	-W13 Suction lance	-W12 solenoid valve	Aansluiting 1	Klem	Nr.	Aansluiting 2	-W8 cab-plc	Blad	Cel
				-9K2:A1		1	-4K1:O-03	BK	0009	2
			1	-9Q2:A1		2			0009	2
		2		-9B5:BU		3	-X3c:1	BK	0009	5
	4			-9B6:(4) BK		4	-X3b:5	BK	0009	6
4				-9B8:(4) BK		5	-X3a:5	BK	0009	8

Projectnaam: HS-2
Datum: 10/10/2022
Tekeningnr.:
Functie:
Locatie:
Volgnr.: 28
Tek.:
Blad: 4
Van: 8

Plotblad: 28 van: 35 Plotdatum: 1/12/2023 Plottijd: 12:34:14 PM Blad volgnummer: 28

naar INDEX

naar INDEX

Klemmenstrook:

-X3

Kabelnaam -W8 cab-plc	Aansluiting 1	Klem	Nr.	Aansluiting 2	Kabelnaam -W7 PS-plc	Blad	Cel
10	-X1:PE	○	PE			0007	2
9	-X1:1	○	6	-4K1:O-00		0007	1
		○	7	-3T2:N	BK	0007	2

BOONS food & industrial supplies

HS-2

400V + N + PE

-X3

Projectnaam: HS-2

Datum: 10/10/2022

Tekeningnr.:

Functie:

Locatie:

Volgnr.: 29

Tek.:

Blad: 5

Van: 8

Plotblad: 29 van: 35 Plotdatum: 1/12/2023 Plottijd: 12:34:14 PM Blad volgnummer: 29

Klemmenstrook:
-X3a

Aansluiting 1	Klem	Nr.	Aansluiting 2	Kabelnaam	Blad	Cel
-X2a:1	●	1	-4K1:+ DC24		0004	4
	○	1	-X3b:1		0004	4
-6B4:(1) BN	●	2	-X3b:1		0006	4
	○	2	-3T2:+V	BKBK	0006	4
-6B5:(1) BN	●	3	-3T2:+V		0006	5
-4K1:CM3	●	4			0004	6
-X2c:5	○	5	-4K1:I-06		0006	6

Kabelnaam	-W8 cab-plc	-W10 Handsensor 1	-W11 Handsensor 2
	1		
		1	
			1
	4		

BOONS food & industrial supplies

HS-2
400V + N + PE

-X3a

Projectnaam: HS-2
Datum: 10/10/2022
Tekeningnr.:
Functie:
Locatie:
Volgnr.: 30
Tek.:
Blad: 6
Van: 8

Plotblad: 30 van: 35 Plotdatum: 1/12/2023 Plottijd: 12:34:14 PM Blad volgnummer: 30

naar INDEX

Klemmenstrook:

-X3b

-W11 Handsensor 2	-W10 Handsensor 1	-W8 cab-plc	Aansluiting 1	Klem	Nr.	Aansluiting 2	-W7 PS-plc	Blad	Cel
		2	-X2b:1		1			0004	7
					1	-X3a:2		0004	7
	3		-6B4:(3) BU		2	-4K1:- DC 24		0006	4
					2	-3T2:-V	BK	0006	4
3			-6B5:(3) BU		3	-3T2:-V	BK	0006	5
			-4K1:CM1		4			0004	8
		5	-X2c:4		5	-4K1:I-07		0006	7

BOONS food & industrial supplies

HS-2
400V + N + PE

-X3b

Projectnaam: HS-2
Datum: 10/10/2022
Tekeningnr.:
Functie:
Locatie:
Volgnr.: 31
Tek.:
Blad: 7
Van: 8

Plotblad: 31 van: 35 Plotdatum: 1/12/2023 Plottijd: 12:34:14 PM Blad volgnummer: 31

naar INDEX

Klemmenstrook:

-X3c

-W11 Handsensor 2	-W10 Handsensor 1	-W9 PS-print-plc	-W8 cab-plc	Aansluiting 1	Klem	Nr.	Aansluiting 2	Blad	Cel
			3	-X2c:3	○	1	-4K1:I-01	0005	5
	4			-6B4:(4) BK	○	2	-4K1:I-04	0006	4
4				-6B5:(4) BK	○	3	-4K1:I-05	0006	5
		1		-8K4:N.o. A-B	○	4	-4K1:I-02	0005	6
		2		-8K4:N.o. B-A	○	5	-4K1:I-03	0005	7

Kabelnaam

Kabelnaam

BOONS food & industrial supplies

HS-2

400V + N + PE

-X3c

Projectnaam: HS-2

Datum: 10/10/2022

Tekeningnr.:

Functie:

Locatie:

Volgnr.: 32

Tek.:

Blad: 8

Van: 8

Plotblad: 32 van: 35 Plotdatum: 1/12/2023 Plottijd: 12:34:14 PM Blad volgnummer: 32

naar INDEX

Kabel: -W2	Type: LIYY-JZ 4x1.5	Lengte:
Functieomschrijving: BrushMotor_1	Kabelsoort:	

						Blad	Cel
-1M2:U1	1	BK	1.5		-9K2:T1	1	3
-1M2:V1	2	BK	1.5		-9K2:T2	1	3
-1M2:W1	3	BK	1.5		-9K2:T3	1	3
-1M2:PE	4	GNYE	1.5		-X1:PE	1	3

Kabel: -W3	Type: LIYY-JZ 4x1.5	Lengte:
Functieomschrijving: BrushMotor_2	Kabelsoort:	

-1M4:U1	1	BK	1.5		-9K2:T1	1	5
-1M4:V1	2	BK	1.5		-9K2:T2	1	5
-1M4:W1	3	BK	1.5		-9K2:T3	1	5
-1M4:PE	4	GNYE	1.5		-X1:PE	1	5

Kabel: -W4	Type: HO5VV-F 3G1.5	Lengte:
Functieomschrijving: Disinfectant pomp	Kabelsoort:	

-1M5:L	1	BN	1.5		-X1:1	1	7
-1M5:N	2	BU	1.5		-X1:2	1	7
-1M5:PE	3	GNYE	1.5		-X1:PE	1	7

Kabel: -W5	Type: LIYY-JZ 5x0.75	Lengte:
Functieomschrijving: cab-es	Kabelsoort:	

-2S2.2:1	1	BK	0.75		-X1:3	2	2
-2S2.2:2	2	BK	0.75		-X1:4	2	2
-2S2.2:1	3	BK	0.75		-X1:5	2	2
-2S2.2:2	4	BK	0.75		-X1:6	2	2
	5	GNYE	0.75		-X1:PE	2	2

Kabel: -W6	Type: HO5VV-F 3G1.5	Lengte:
Functieomschrijving: cab-PS	Kabelsoort:	

-3F2.1	1	BN	1.5		-X1:7	2	6
-3F2.1	2	BU	1.5		-X1:8	2	6
PE-Rail	3	GNYE	1.5		-X1:PE	2	6

Tek.: Volgnr.: 33 Blad: 1 Van: 3
Tekeningnr.: Locatie:
Functie:
Projectnaam: HS-2
Datum: 25/10/2022
Grafische Kabellijst
HS-2 400V + N + PE
BOONS food & industrial supplies

naar INDEX

Kabel: -W7	Type: LIYY-JZ 5x0.75	Lengte:
Functieomschrijving: PS-plc	Kabelsoort:	

						Blad	Cel
	1	BK	0.75		-X3a:2	3	2
-3T2:+V	1	BK	0.75			3	2
	2	BK	0.75		-X3b:2	3	2
-3T2:-V	2	BK	0.75			3	2
-3T2:N	3	BK	0.75		-X3:7	3	1
-3T2:L	4	BK	0.75		-4K1:CM0	3	1
	5	GNYE	0.75				

Kabel: -W8	Type: LIYY-JZ 10x0.5	Lengte:
Functieomschrijving: cab-plc	Kabelsoort:	

-X2a:1	1	BK	0.5		-X3a:1	4	4
-X2b:1	2	BK	0.5		-X3b:1	4	7
-X2c:3	3	BK	0.5		-X3c:1	5	5
-X2c:5	4	BK	0.5		-X3a:5	6	6
-X2c:4	5	BK	0.5		-X3b:5	6	7
-X2c:1	6	BK	0.5		-4K1:O-03	7	8
	7	BK	0.5				
	8	BK	0.5				
-X1:1	9	BK	0.5		-X3:6	7	1
-X1:PE	10	GNYE	0.5		-X3:PE	7	2

Kabel: -W9	Type: LIYY-JZ 5x0.75	Lengte:
Functieomschrijving: PS-print-plc	Kabelsoort:	

-8K4:N.o. A-B	1	BK	0.75		-X3c:4	5	6
-8K4:N.o. B-A	2	BK	0.75		-X3c:5	5	7
-8K4:INA	3	BK	0.75		-4K1:O-01	7	4
	4	BK	0.75		-4K1:O-02	7	6
	5	GNYE	0.75				

Kabel: -W10	Type: SICK-M12 4x0.34	Lengte:
Functieomschrijving: Handsensor 1	Kabelsoort:	

-6B4:(1) BN	1	BN	0,34		-X3a:2	6	4
-6B4:(2) WH	2	WH	0,34			6	4
-6B4:(3) BU	3	BU	0,34		-X3b:2	6	4
-6B4:(4) BK	4	BK	0,34		-X3c:2	6	4

Tek.: Blad: 2 Van: 3
Volgnr.: 34
Tekeningnr.:
Locatie:
Functie:
Projectnaam: HS-2
Datum: 25/10/2022
Grafische Kabellijst
HS-2 400V + N + PE
BOONS food & industrial supplies

naar INDEX

Kabel: -W11	Type: SICK-M12 4x0.34	Lengte:
Functieomschrijving: Handsensor 2	Kabelsoort:	

						Blad	Cel
-6B5:(1) BN	1	BN	0,34		-X3a:3	6	5
-6B5:(2) WH	2	WH	0,34			6	5
-6B5:(3) BU	3	BU	0,34		-X3b:3	6	5
-6B5:(4) BK	4	BK	0,34		-X3c:3	6	5

Kabel: -W12	Type: LIYY-JZ 2x0.75	Lengte:
Functieomschrijving: solenoid valve	Kabelsoort:	

-9Q2:A1	1	BK	0.75		-X2c:2	9	2
-9Q2:A2	2	BK	0.75		-X2b:2	9	2

Kabel: -W13	Type: LIYY 2x0.34	Lengte:
Functieomschrijving: Suction lance	Kabelsoort:	

-9B5:BN	1	BN	0,34		-X2b:3	9	5
-9B5:BU	2	BU	0,34		-X2c:3	9	5

Kabel: -W14	Type: OMRON-M12 4x0.34	Lengte:
Functieomschrijving: Detectionsensor 1	Kabelsoort:	

-9B6:(1) BN	1	BN	0,34		-X2a:4	9	6
-9B6:(2) PK	2	PK	0,34			9	6
-9B6:(3) BU	3	BU	0,34		-X2b:4	9	7
-9B6:(4) BK	4	BK	0,34		-X2c:4	9	6

Kabel: -W15	Type: OMRON-M12 4x0.34	Lengte:
Functieomschrijving: Detectionsensor 2	Kabelsoort:	

-9B8:(1) BN	1	BN	0,34		-X2a:5	9	8
-9B8:(2) PK	2	PK	0,34			9	8
-9B8:(3) BU	3	BU	0,34		-X2b:5	9	8
-9B8:(4) BK	4	BK	0,34		-X2c:5	9	8

Tek.: Blad: 3 Van: 3
Volgnr.: 35
Tekeningnr.: Locatie:
Functie:
Projectnaam: HS-2
Datum: 25/10/2022
Grafische Kabellijst
HS-2 400V + N + PE
BOONS food & industrial supplies

naar INDEX

10. Technische tekeningen

Technische tekeningen

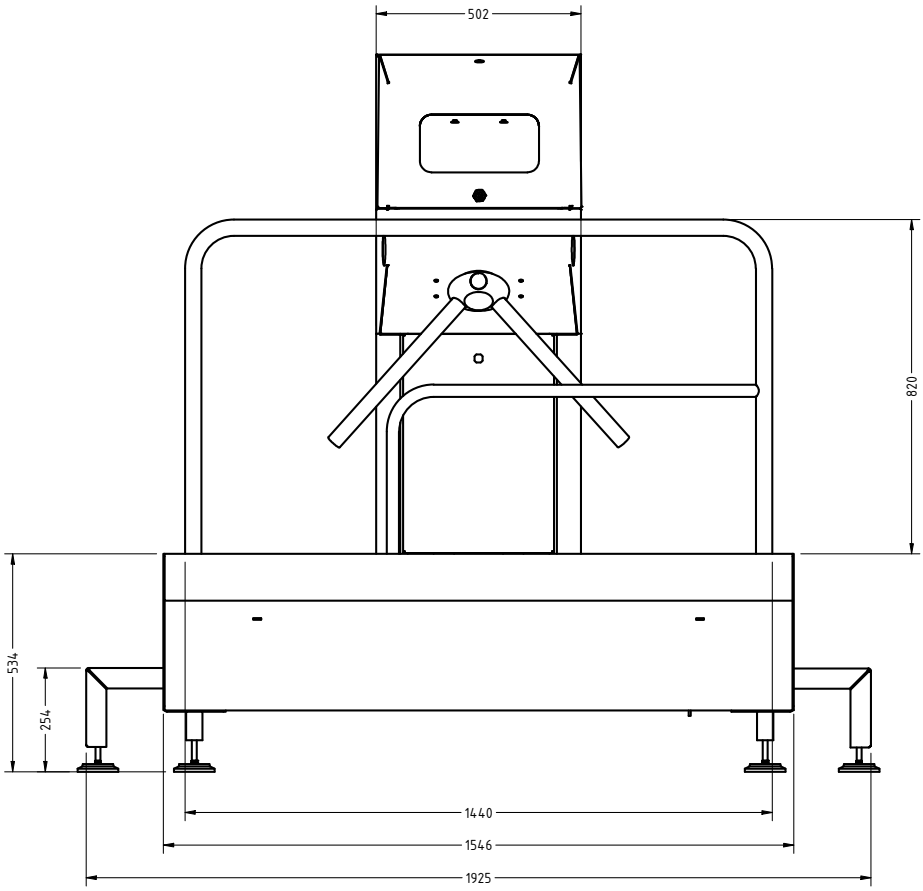

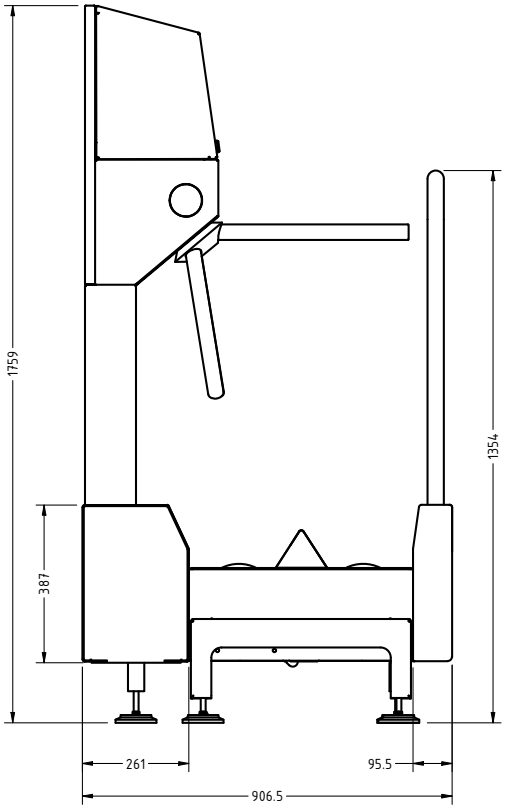

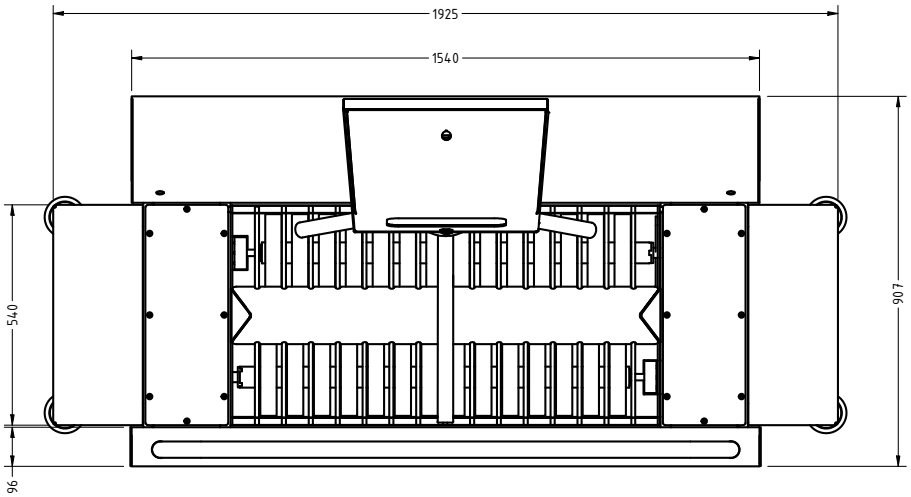

naar INDEX

naar INDEX

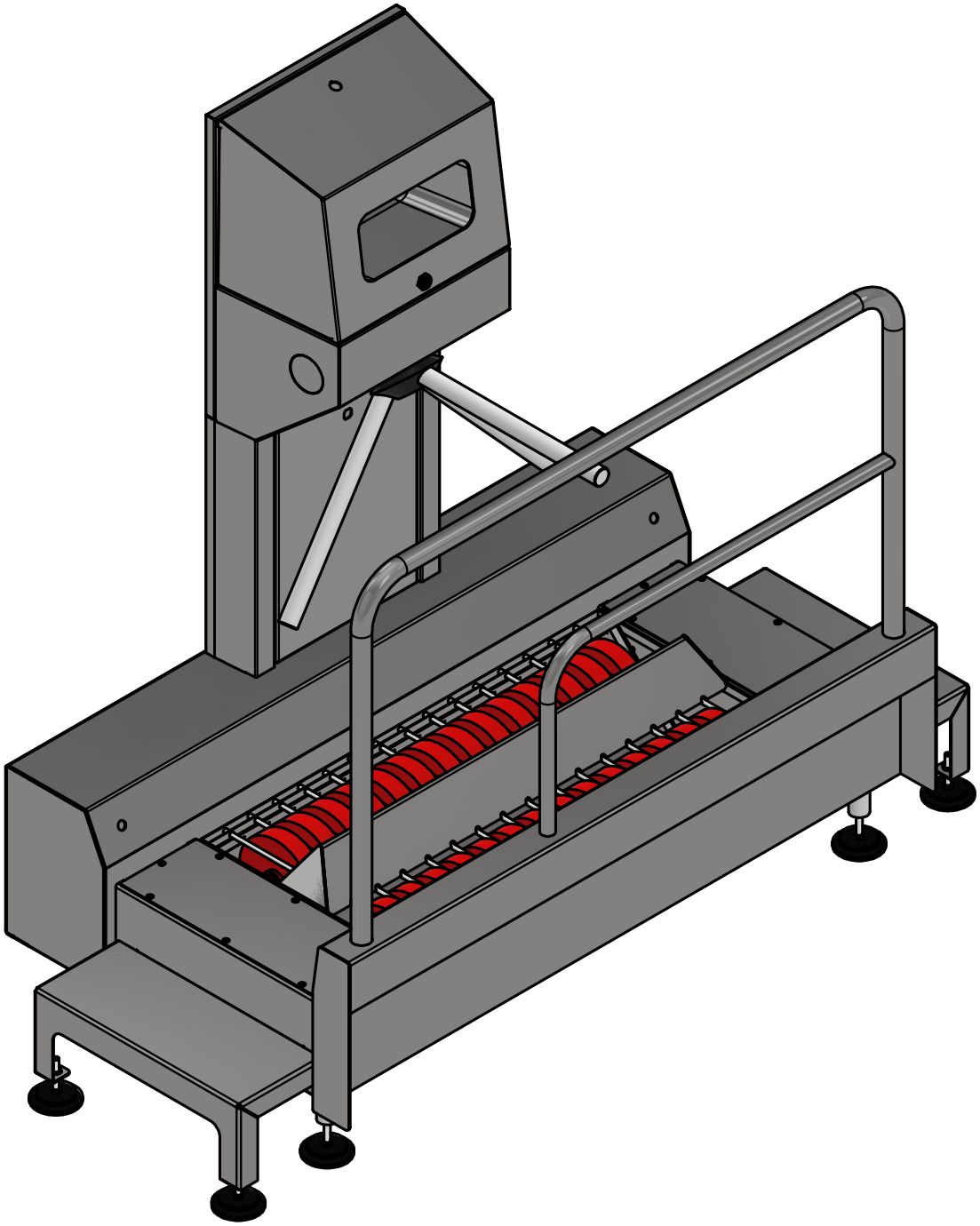

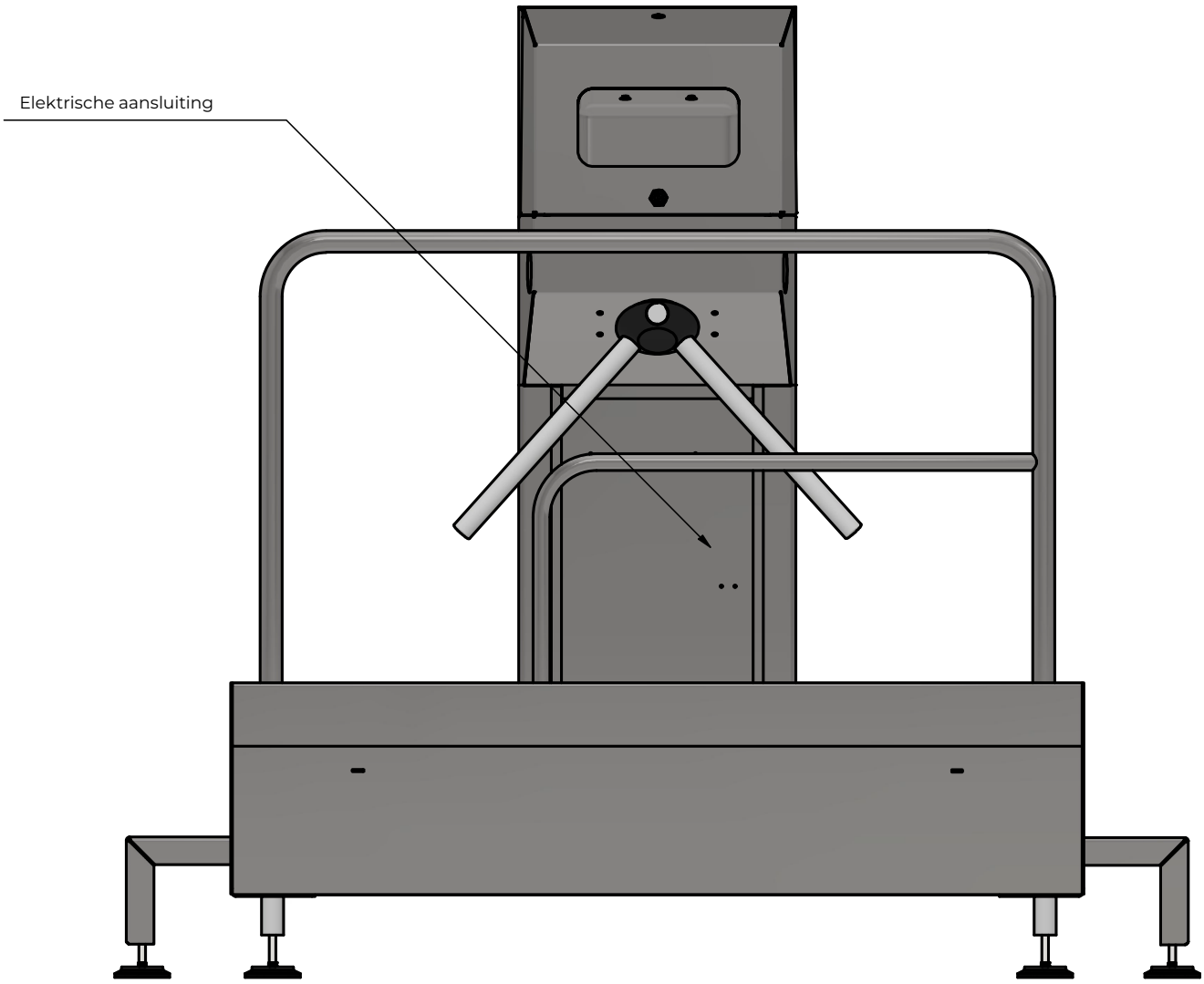

DETAIL A

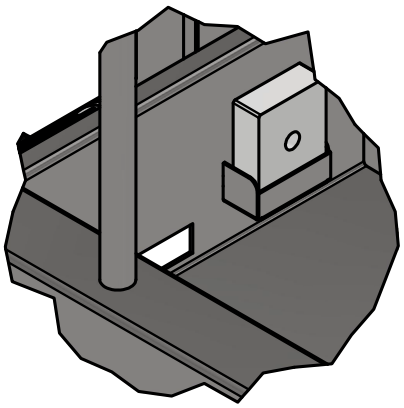

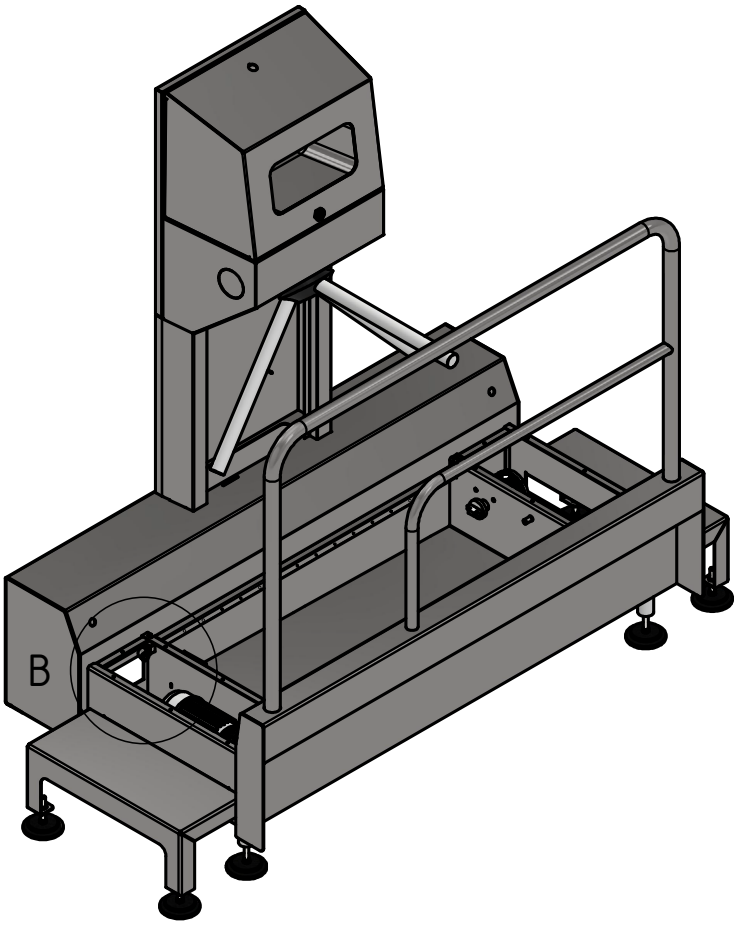

DETAIL B

Water toevoer

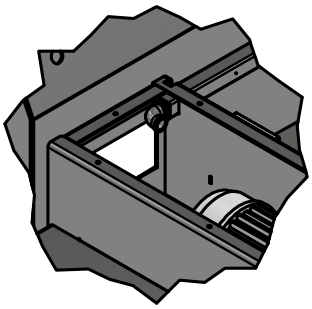

naar INDEX

naar INDEX

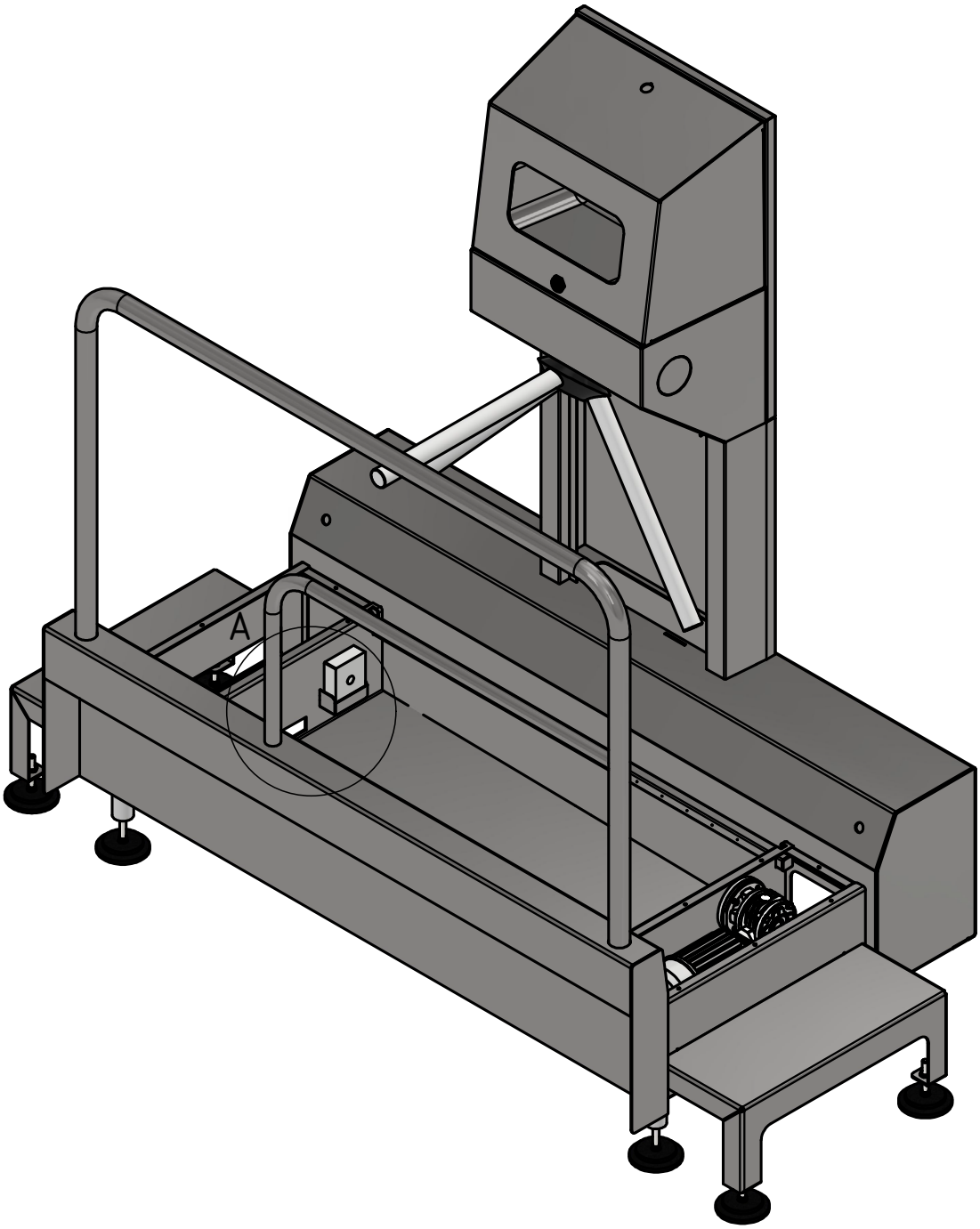

DETAIL C

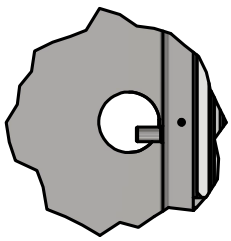

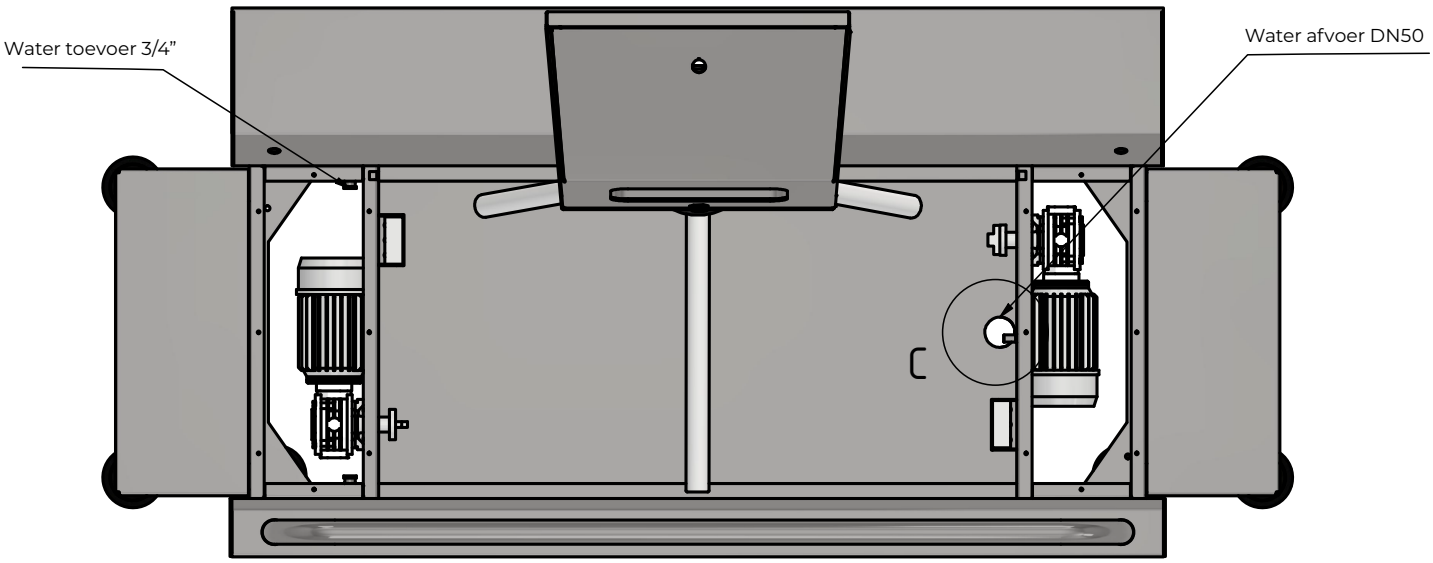

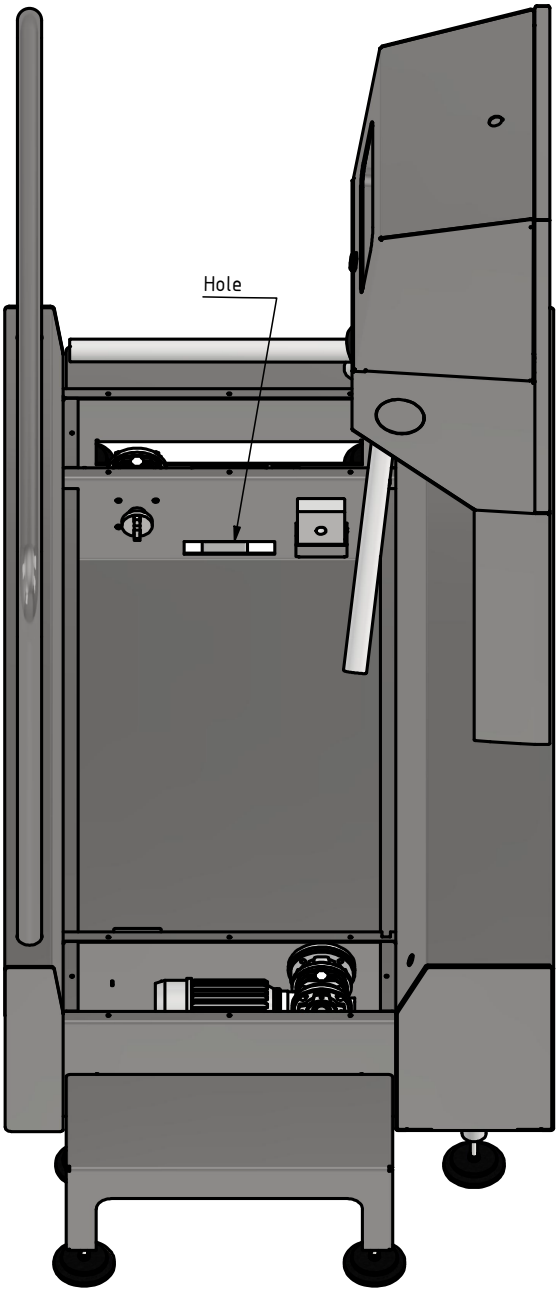

naar INDEX

Exploded views

Exploded view 1

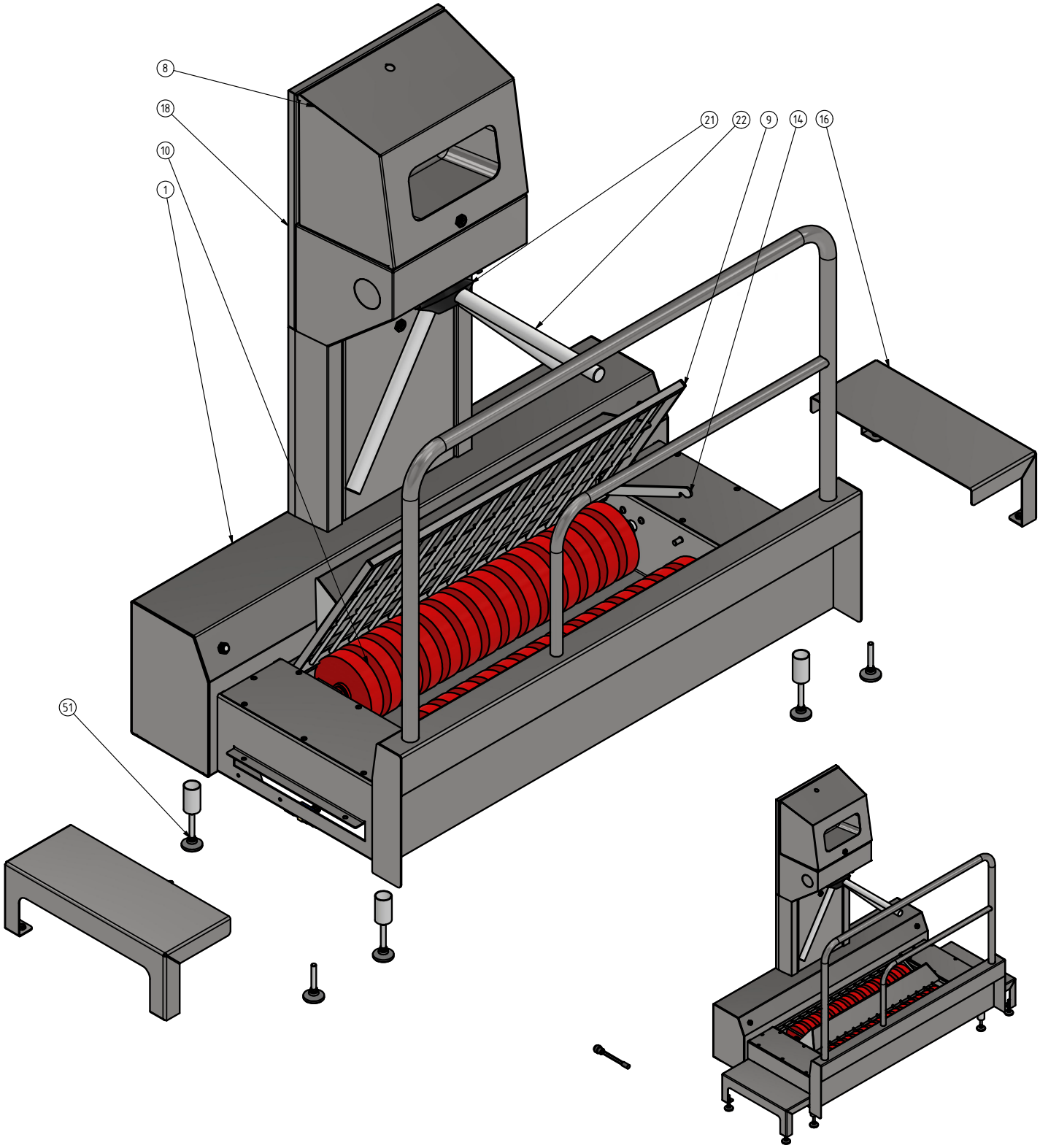

naar INDEX

Exploded view 2

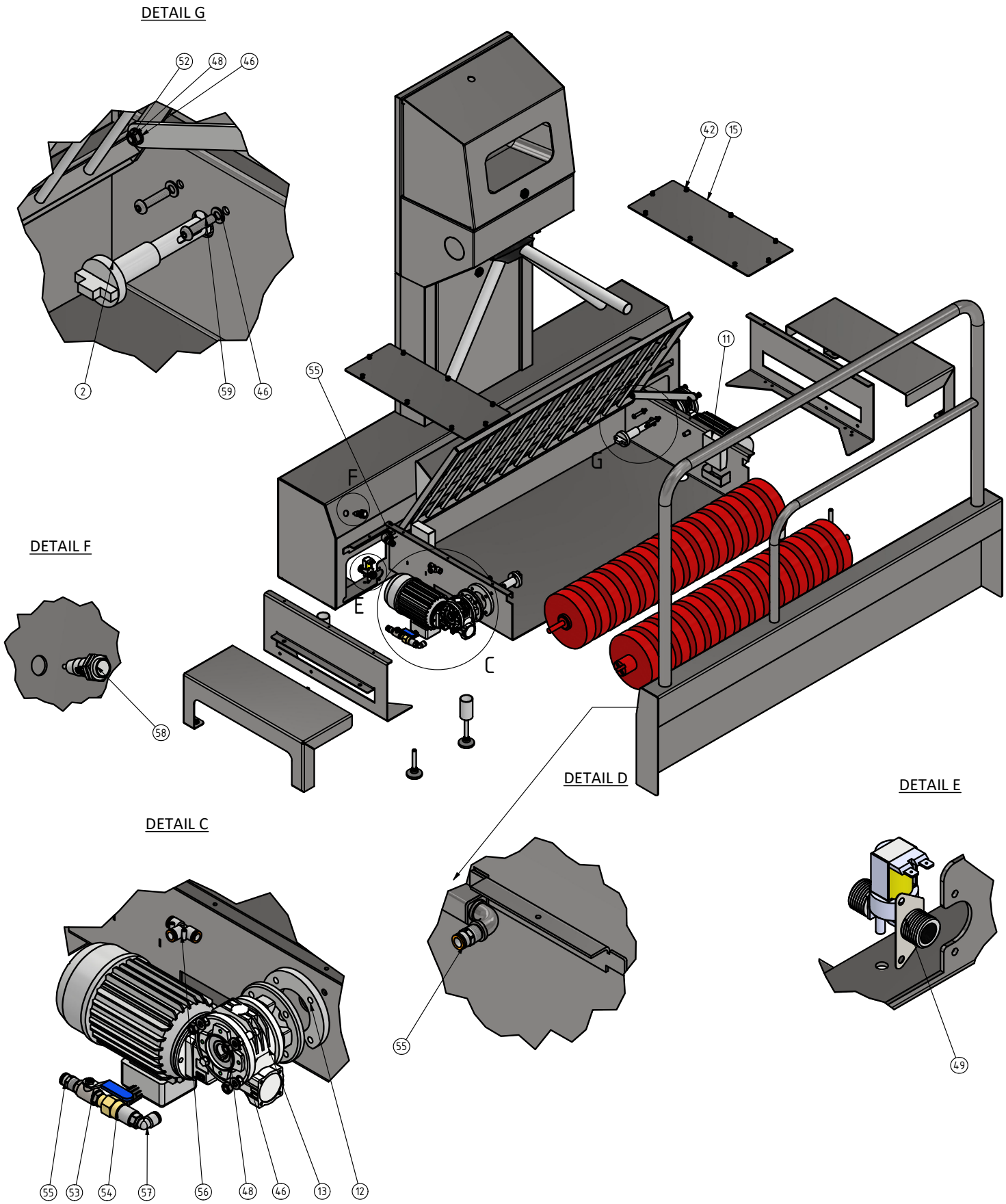

naar INDEX

Exploded view 3

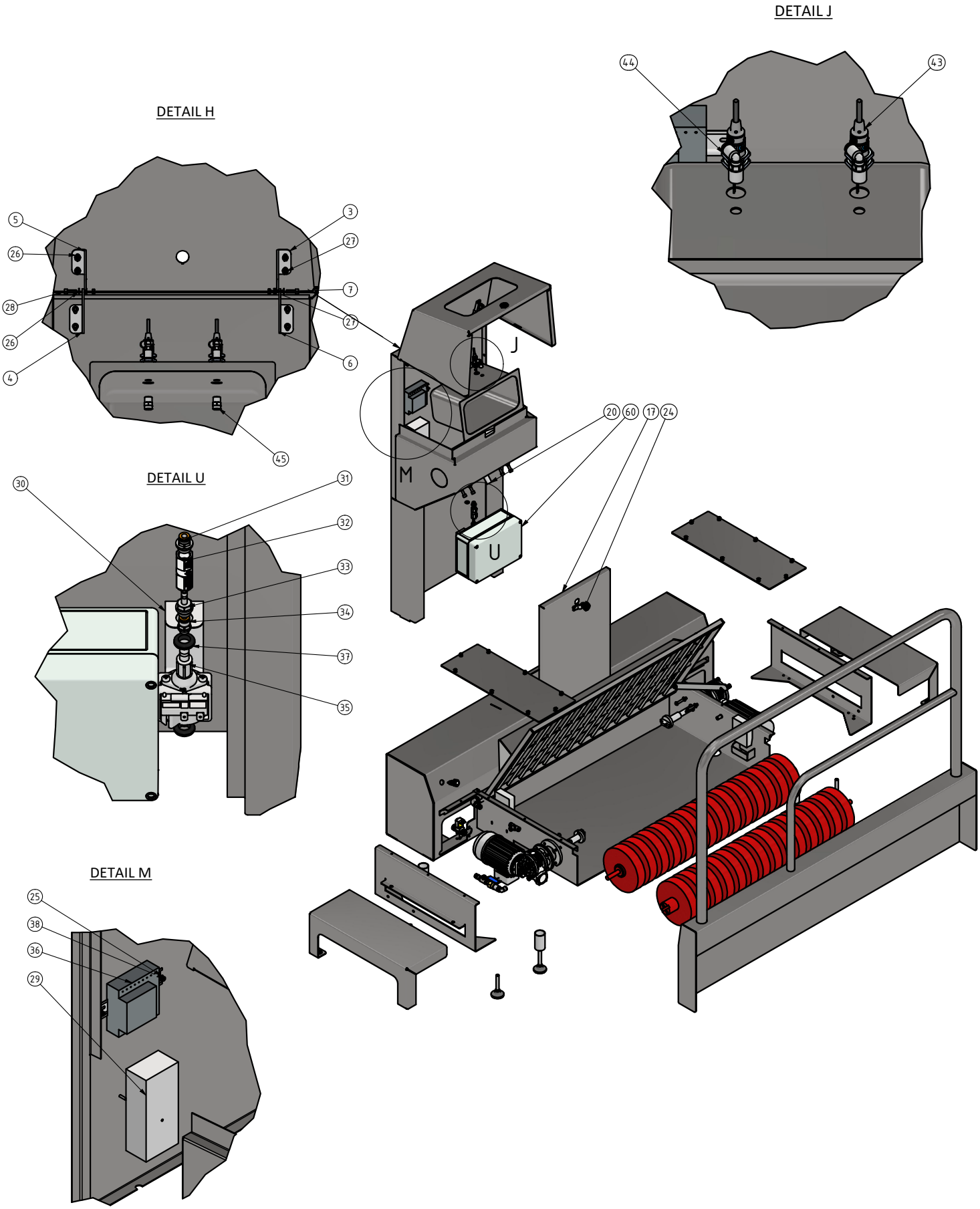

naar INDEX

Exploded view 4

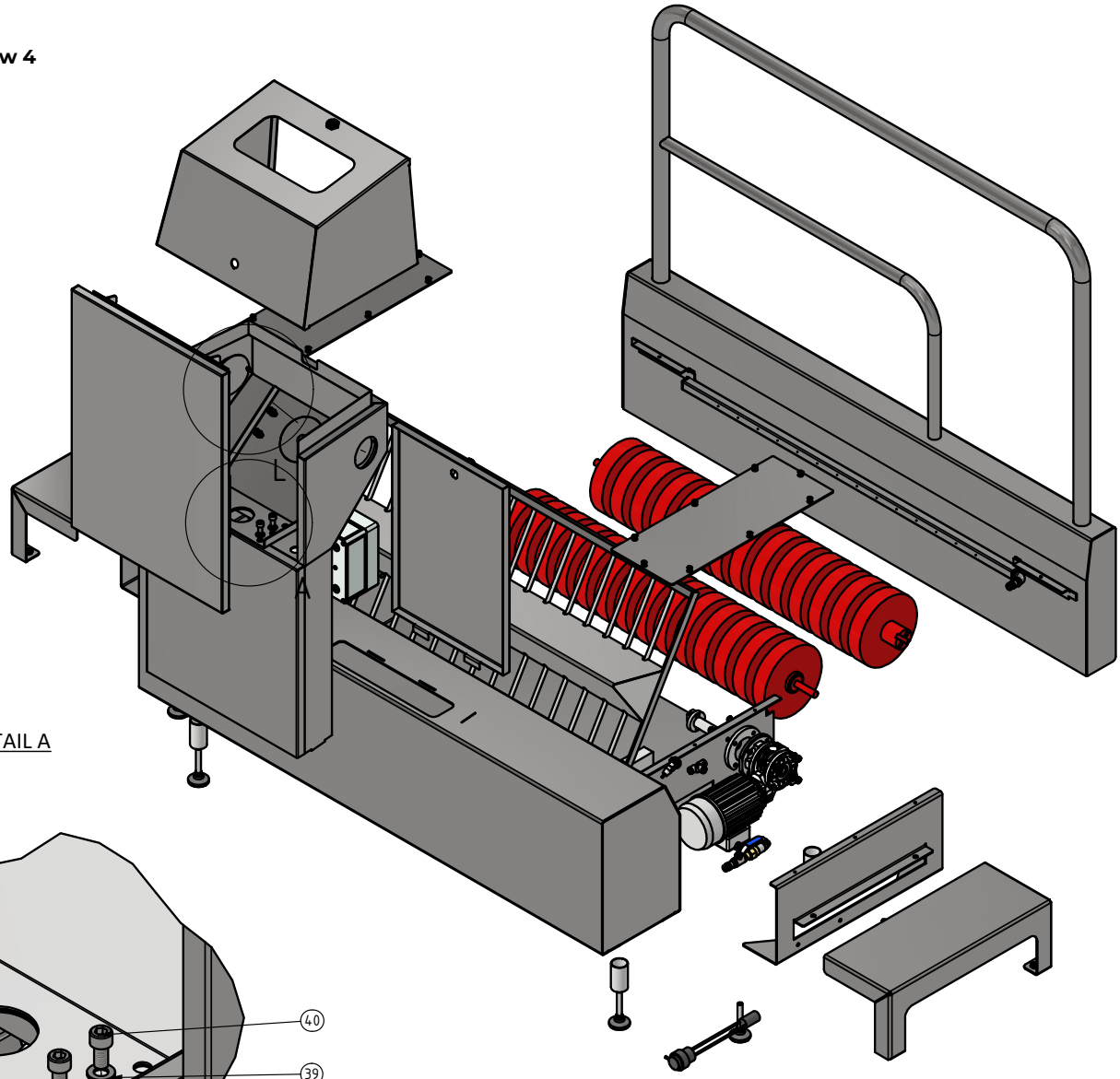

DETAIL A

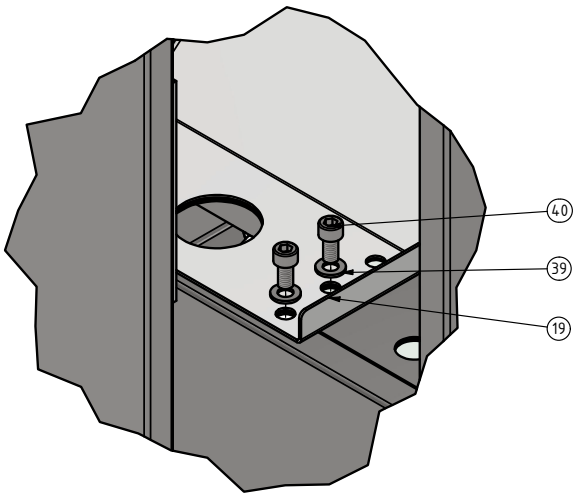

DETAIL L

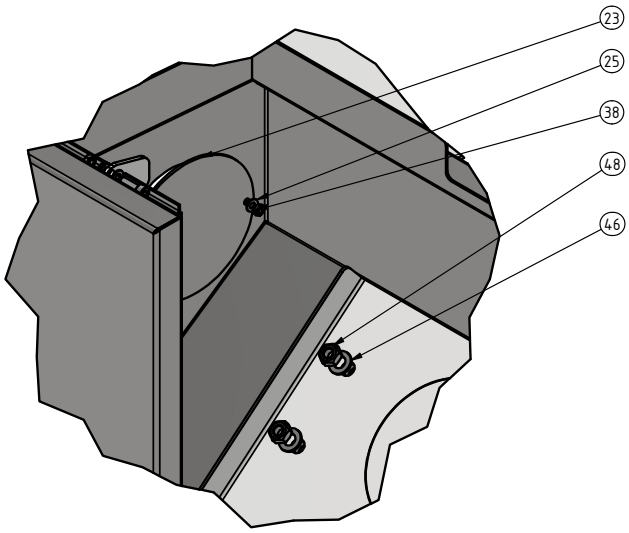

naar INDEX

Exploded view 5

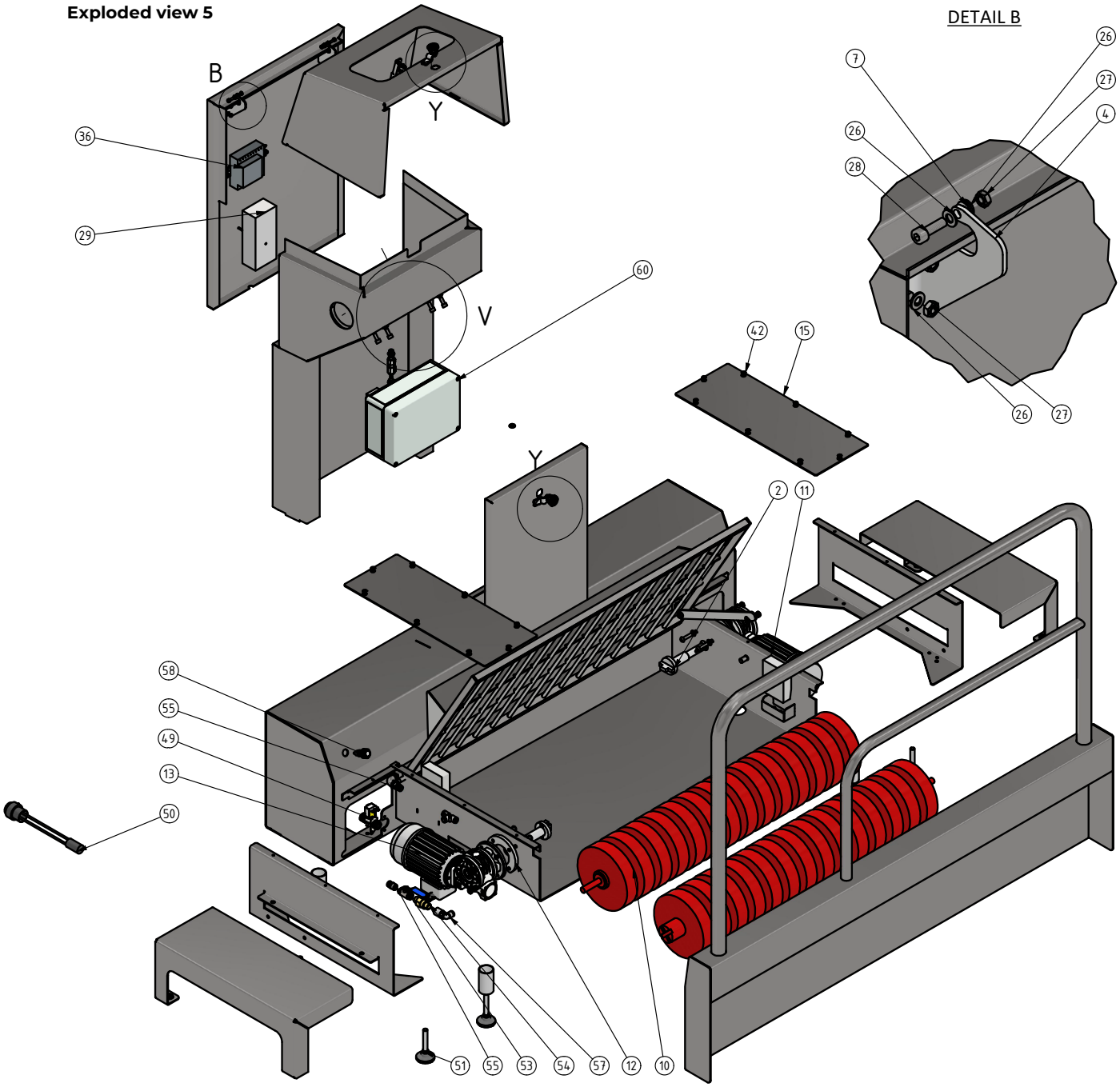

DETAIL B

DETAIL V

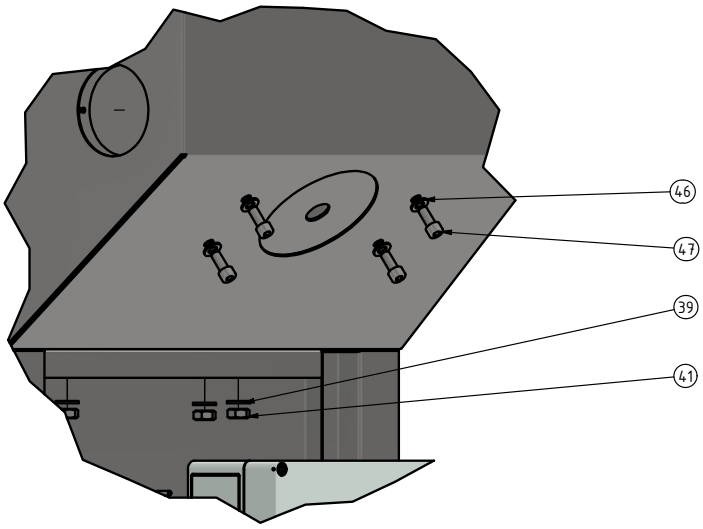

DETAIL Y

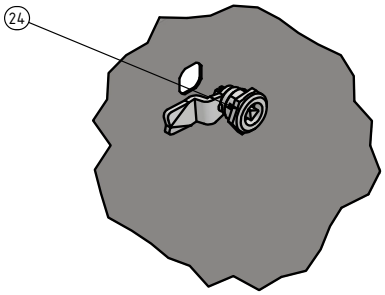

naar INDEX

Onderdelenlijst (Exploded views)

Nummer	Aantal	Artikelnr.	Omschrijving	Artikelnr.
1	1	629876	Hygiënesluis gelast	111.531 kg
2	2	511643	Askoppeling tussen borstel en motor	0.580 kg
3	1	891742	Scharnier beugel kast HS links part 2	0.005 kg
4	1	424508	Scharnier beugel kast HS rechts part 1	0.011 kg
5	1	332425	Scharnier beugel kast HS rechts part 2	0.005 kg
6	1	397965	Scharnier beugel kast HS links part 1	0.011 kg
7	2	56300.060.001	plastic sluitring	0.000 kg
8	1	404791	Gelaste bovenkap met noodstopvoorziening HS2	9.544 kg
9	1	625171	Gelast kader hygiënesluis	13.305 kg
10	2	307161	Borstel URK-DR 1020mm	16.712 kg
11	2	785780	Borstelhouder in Ertalon	1.884 kg
12	2	505442	Afstandsplaat motorreductor HS2	0.052 kg
13	2	384970	Motor incl. reductiekast	2.849 kg
14	1	756903	Veiligheidsstang hygiënesluis	0.311 kg
15	2	561816	Afdekplaat motor hygiënesluis	2.614 kg
16	2	191935	Afneembare trede hygiënesluis	4.885 kg
17	1	526989	Deksel voor zuil hygiënesluis	2.863 kg
18	1	592684	Gelaste onderbak en achterplaat HS	10.779 kg
19	1	500920	Beugelplaat HS	1.812 kg
20	1	589746	Binnenwerk draaikruis HS	3.117 kg
21	1	643412	Rotorkop draaikruis HS	0.535 kg
22	3	481448	RVS bar + kap draaikruis HS	0.567 kg
23	2	112557	LED indicator draaikruis HS	0.183 kg
24	2	215644	Slot	0.013 kg
25	9	DIN 125-2 - A 4.3	Sluitring	0.000 kg
26	11	DIN 125-2 - A 5.3	Sluitring	0.000 kg
27	10	DIN 934 - M5	Zeskantmoer	0.001 kg
28	2	DIN 912 - M5 x 16	Bout	0.004 kg
29	1	822278	Voeding 50 Watt 230V-24V DC draaikruis HS	0.699 kg
30	1	525521	Beugel voor chemiepomp hygiënestation	0.006 kg
31	1	376020	Rechte inschroefkoppeling 6x 1/4"	0.002 kg
32	1	305617	Terugslagklep RVS 1/4" 400bar 25ltr	0.009 kg
33	1	373975	Draadadapter R6 diam.6 - 1/4"	0.003 kg
34	1	378673	Rechte inschroefkoppeling 6x 1/8"	0.002 kg
35	1	309301	Desinfectiepomp URK 1x230V/3x400V 50Hz	0.094 kg
36	1	760490	PLC rail tbv. HS	0.605 kg
37	2	902234	Doorvoerrubber 14,2x17.5mm	0.001 kg
38	8	DIN 934 - M4	Zeskantmoer	0.001 kg
39	7	DIN 125-2 - A 10.5	Sluitring	0.004 kg
40	4	DIN 912 - M10 x 20	Bout	0.025 kg
41	4	DIN 934 - M10	Zeskantmoer	0.012 kg
42	16	DIN EN ISO 2010 - M6x10	Verzonken platkopschroef met gleuf	0.003 kg
43	2	577844	Sensor handdetectie reflextaster	0.014 kg
44	2	373418	L-connector t.b.v. sproeinozzle URK diam.6	0.003 kg
45	2	104663	Sproeinozzle Clean Gate 1/8" 45°	0.006 lbmass
46	23	DIN 125-2 - A 8.4	Sluitring	0.002 kg
47	4	DIN 912 - M8 x 20	Bout	0.015 kg
48	11	DIN 934 - M8	Zeskantmoer	0.005 kg
49	1	355568	Magneetventiel 3/4" URK	0.061 kg
50	1	359245	Zuiglans 29cm 5l can	0.122 kg
51	8	352437	Machinevoet met bevestigingslip m12x68	0.031 kg
52	1	DIN 7991 - M8 x 20	Verzonken schroef	0.010 kg
53	1	616089	Kogelkraan 3/8'' messing BSP-FB-3029	0.016 kg
54	1	690225	Chemicaliën injector messing 2.3mm 280 bar	0.026 kg
55	3	846090	Rechte inschroefkoppeling RL1 10x3/8"	0.003 kg
56	1	247295	T-koppeling RL22 10-10-10	0.007 kg
57	1	726316	Rotary elbow female technopolymer	0.009 kg
58	2	343763	Fotocel Omron DP12 M18 (t.b.v. handdesinfectie)	0.028 lbmass
59	6	ANSI B18.3.4M - M8 x 1.25 x 35	Gesmede inbusbout met knoopkop	0.018 kg
60	1	373777	Kast kunststof 254x180x110 grijs deksel	0.850 kg

naar INDEX

Onderdelenlijst draaikruis

Nummer	Aantal	Artikelnr.	Omschrijving	Standaard
1	1	481448	Arm (RVS)	
	1		Afsluitkap (RVS)	
2	1	584003	Klemveer	
3	1	449509	TRN2101S/E	
4	1	915678	Hydraulische demper	
5	1	772728	Hydraulische demperlager	
6	1	112557	Indicator	
7	1	678304	Vergrendelaar	
8	1	643412	Rotorkop van polyamide	
	1		Rotorkop dop	
	1		Rotor montageset	
9	1	822278	SMPS (50W / 24V)	
10	1	664004	Solenoïde	
11	1	979552	Mangetische encoder	

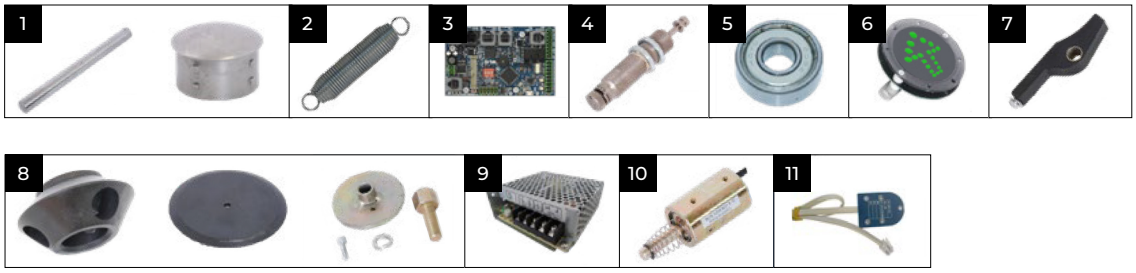

Aan te raden onderdelen (op stock te nemen)

Nummer	Referentie	Aantal	Artikelnr.	Omschrijving
32	Zie onderdelenlijst pagina 59	1	305617	Terugslagklep RVS 1/4" 400 bar 25 ltr
35	Zie onderdelenlijst pagina 59	1	309301	Desinfectiepomp URK 1 x 230V / 3 x 400V 50Hz
43	Zie onderdelenlijst pagina 59	1	577844	Sensor handdetectie reflextaster
45	Zie onderdelenlijst pagina 59	1	104663	Sproeinozzle Clean Gate 1/8" 45°
49	Zie onderdelenlijst pagina 59	1	355568	Magneetventiel 3/4" URK
50	Zie onderdelenlijst pagina 59	1	359245	Zuiglans
54	Zie onderdelenlijst pagina 59	1	690225	Chemicaliën injector messing 2.3mm 280 bar
58	Zie onderdelenlijst pagina 59	1	343763	Fotocel Omron DP12 M18 (t.b.v. handdesinfectie)
4	Zie onderdelenlijst pagina 60	1	915678	Hydraulische demper
6	Zie onderdelenlijst pagina 60	1	112557	Indicator
10	Zie onderdelenlijst pagina 60	1	664004	Solenoïde

naar INDEX

BOONS FIS nv / bv

sales@boonsfis.com
www.boonsfis.com
T +32 (0)9 387 79 79 (BE)
T +31 (0)418 65 10 70 (NL)

volg ons

BOONS FIS nv / bv
NIJVERHEIDSTRAAT 1 | 9810 NAZARETH (BE)

BOONS FIS nv / bv behoudt zich te allen tijde het recht voor om wijzigingen aan te brengen zonder voorafgaande aankondiging.
Alle rechten voorbehouden. Niets uit deze uitgave mag worden gekopieerd, opgeslagen in een geautomatiseerd gegevensbestand of openbaar gemaakt, in enige vorm of op enige wijze, zonder voorafgaandelijke toestemming van de uitgever.